Prime Inventions

Produkte für reines Wasser

UNTERNEHMEN

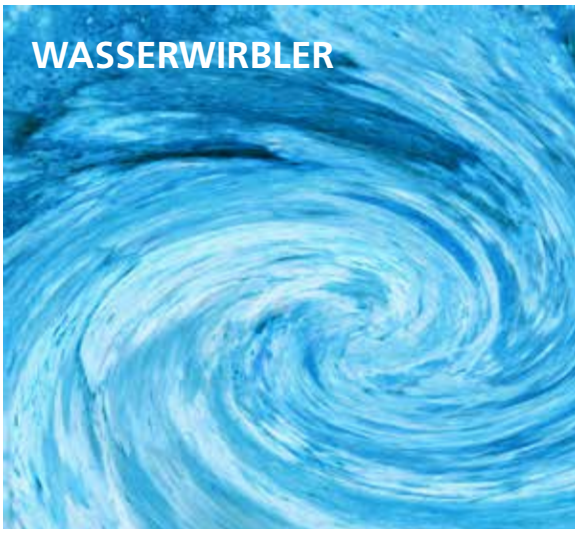

DAS UNTERNEHMEN	**4**
Warenlager	5
Leitbild	6
AUFTISCHFILTER ÜBERSICHT	**7**
SANUNO INOX	8
AA Mercuro	9
AA UNO VA	10
AA DUO VA	11
SANUNO	12-13
AA Single	14
AA Double	15
SANUNO GRANDE	16
UNTERTISCHFILTER ÜBERSICHT	**17**
AA Inline	18-20
AA Single Profi	21
AA Double Profi	22
AA Triple Profi	23
DUO HPP	24
DUO HPS	25
VARIO HP	26
Duschfilter SF-89	27
Leak-Controler	28
WASSERHÄHNE ÜBERSICHT	**29**
F28 Triple	30
F29 Tina	31
F19 Nena	32
WS8 - WS8 P	32
WS-6	33
WS-7	33
Bellima Teefilter	34
WASSERWIRBLER + FLASCHEN ÜBERSICHT	**35**
Aquawhirler AW-888	36
Wirbelei WE-888	37
Aquawhirler Inline	38
Aquawhirler Mega	39
Aquawhirler Piccolo	40
Aquawhirler Perlo	41
Aquawhirler Inline 9VAL	42
Whirlatoren	43-44
EM Keramik	45
Water Vitalis Trinkflaschen	46-47
Water Vitalis Erstazpatronen	48
OSMOSE ÜBERSICHT	**49**
AA Osmo	50-51
AA Osmo Profiline	52-53
Warum Kalkschutz	54

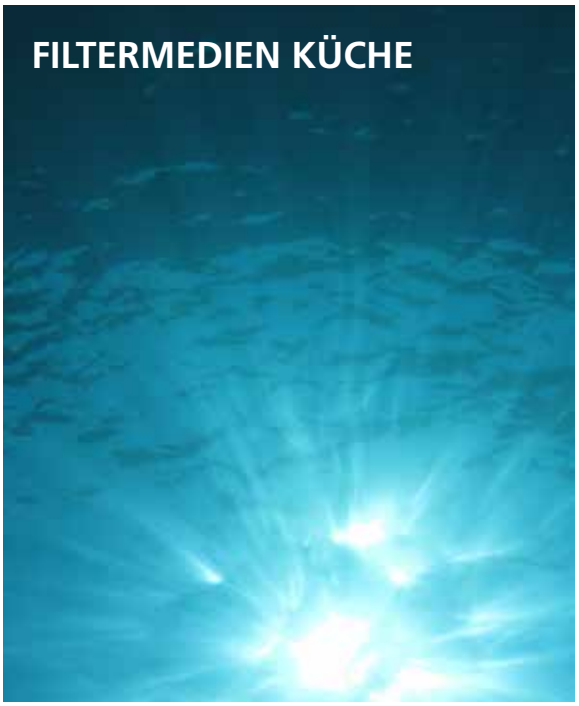

HAUS + BRUNNENWASSERFILTERUNG ÜBERSICHT	**55**
AA Fidelo	56-58
KALKO INNOVA	59
KALKO INNOVA Bags	60
KALKO INNOVA Classic Line	61
KALKO INNOVA Big Green	62
NH-1 Kombianlage	63
LEX Plus 10 connect	64-65
Carbonit® Quadro	66
FILTERPATRONEN KÜCHE ÜBERSICHT	**67**
EM Premium 5	68
EM Premium D	69
EM Puro	70
EM Aquawhirler	71
NFP-Premium	72
IFP-KDF	73
IFP-Puro	74
AA Calci	75
EK-7S nicht regenerierbar	76
EK-6H regenerierbar	76
SC-99 Sedimentfilter	77
Membranfilter für AA UNO/TWIN	78
Sedimentfilter für AA UNO/TWIN	79
EM-Premium für AA UNO/TWIN	80
Filtergranulate	81-82
AA INLINE FILTERPATRONEN ÜBERSICHT	**83**
EM Premium 5 Inline	84
FP-8 Virenfilter	84
EM IFP Inline	85
EM SC 99 Inline	85
EM Calci Inline	86
EK 7 Inline	86
HAUS- + BRUNNENWASSER FILTERPATRONEN ÜBERSICHT	**87**
BB 10/20 EM	88
Pentek DGD	89
Pentek Carbonfilter	89
Pentek Aktivkohle	90
Pentek Eisenfilter	90
Big Green Kartuschen	91
Quadro Filterpatronen	92
Membranfilter	93
Lineguard	94
MESSEN	**95**

Technische Änderungen und Druckfehler vorbehalten. Prime Inventions liefert nur an gewerbliche Abnehmer.

Liebe Geschäftspartner

heute halten Sie den neuen Katalog 2020 in den Händen. Im Jahr 2019 hatte Prime Inventions 15-jähriges Jubiläum, zelebriert durch ein besonderes Weihnachtsgeschenk an alle Kunden. Zusätzlich spendeten wir über PRIMAKLIMA e. V. 100 Baumpflanzungen die nun ihren Beitrag zum Umweltschutz leisten. Der Umwelt Gedanke zeigt sich auch bei der Fahrzeugflotte. So fährt die Geschäftsleitung von Prime Inventions mit Elektroantrieb, geladen mit 100% Strom aus Wasserkraft.

Freuen Sie sich auf viele neue innovative Produkte 2020. Im August 2019 erteilte das Europäischen Patentamt unser lang erwartete Patent über das neue Wasserverwirbelungssystem unter der Nummer WO 2017/084711 A1. Das Patent war die Grundlage für die Entwicklung der Wasserwirbler: AW-9000, AW-26, AW-9 V4A und AW Perlo.

Das neue Untertisch Filtersystem AquaAvanti Profi/Gastro hilft die Umwelt zu schützen und Ressourcen zu sparen. Die Filterstufen für Enthärtung, oder Entfernung von selektiven Stoffen wie Nitrat, Arsen etc. sind mit einem Diffusor ausgestattet. Daher sind keine gefüllten Kartuschen mehr nötig, was viel Plastik spart. Ein weiterer Vorteil ist zu 100% größere Füllmenge/Kapazität im Vergleich zur Nutzung mit fertig gefüllten Kartuschen.

Besonders erwähnen möchte ich den neuen Sanuno Grande von Carbonit® der nach langjähriger Entwicklung mit dem außergewöhnlichem Design ein Meisterstück geworden ist.

Für den Bereich Enthärtungsanlagen und Zubehör hat Prime Inventions eine neue starke Partnerschaft mit dem Unternehmen SYR in Korschenbroich geschlossen, wo auch gemeinsame Schulungen durchgeführt werden.

Das EDV System ist nun auf den neuesten Softwarestand und es werden z. B. alle Preislisten direkt aus der Warenwirtschaft generiert. Das ergibt eine einheitliche Datenbasis, weniger Fehler und die Möglichkeit von Individuellen Preislisten.

Geschäftsführerin Sia Sofia Suttner

Showroom

Kleiner Schulungsraum

Vier neue Mitarbeiter sind in etwas mehr als einem Jahr dazu gekommen. Seit Januar 2020 ist unser Sohn Oliver nach über 25-jähriger Berufserfahrung in anderen Bereichen nun bei Prime Inventions mit voller Handlungsvollmacht als Einzelprokura. Dadurch ist die mittelfristige Nachfolge geregelt. Die langfristige Nachfolge hatten wir schon durch die Aufnahme unseres Enkels Luis ins Unternehmen 2017 angestoßen. Somit ist Prime Inventions für die Zukunft strategisch gut aufgestellt.

Die Expansion in Auslandsmärkte wurde stark erweitert durch Messen in Singapur und Malaysia und eine Akquisitionsreise nach Südamerika wo Kunden in Uruguay, Chile und Paraguay gewonnen werden konnten.

Von links: Oliver Cremer, Luis Belchhaus

Prime Inventions entwickelt und vertreibt weltweit innovative Produkte rund um das Thema sauberes Wasser. Unter den eigenen eingetragenen Marken Aquawhirler, KalkoInnova, Wirblei, Mercuro, Eggy Whirler, AquaAvanti und YaraOvi sind die Produkte weltweit bekannt. Deutschlandweit werden ca. 500 Händler beliefert. In fast allen Europäischen Ländern gibt es Vertriebspartner teilweise mit exklusiven Status.

Palettenlager

Prime Inventions liefert zusätzlich zahlreiche „private labels“ und auch exklusiv entwickelte Produkte an bekannte Unternehmen aus der Wassertechnikbranche. Deutsche Wertarbeit soll Arbeitsplätze sichern und den Prime Inventions Kunden ein großes Maß an Sicherheit geben. Zugekaufte Handelsprodukte werden mit eigenen Produkten kombiniert bzw. veredelt. Vertriebskanäle sind weltweit: Importeure, Distributoren, Großhändler, der Versandhandel und der Facheinzelhandel. Die Geschäftsleitung hat über 25 Jahre Erfahrung in der Wassertechnik.

Testraum

Warenlager

Prime Inventions hat ein Versandlager mit ca. 400qm Lagerfläche für die einfache und schnelle Versandabwicklung. Ein reines Palettenlager mit einer Stellfläche für über 100 Paletten steht zusätzlich zur Verfügung.

Warenlager

LEITBILD VON PRIME INVENTIONS

Die Mission: Sauberes Qualitätswasser weltweit

Die Verhaltensweisen des Unternehmens gegenüber der Umwelt:

1. Kunden:

Kunden sind die wichtigsten Partner, die die Grundlage der Existenz von Prime Inventions bilden. Es wird viel Wert auf ein persönliches Verhältnis zu Kunden gelegt. Kunden werden so eng wie möglich in die Produktweiterentwicklung einbezogen. Alle Einwände und Kritik werden ernst genommen und geprüft. Prime Inventions geht großzügig mit Mustern und Verkaufshilfen für die Kunden um. Kleinere Firmen und Existenzgründer werden so weit wie möglich unterstützt. Es wird eine ehrliche Kommunikation gepflegt und Kunden werden auch über, für sie negative Entwicklungen frühzeitig informiert. Berechtigte Reklamationen werden sehr großzügig ausgeglichen und als Chance für eine engere Kundenbeziehung verstanden.

2. Mitarbeiter

Mitarbeiter werden von der Geschäftsleitung geschätzt und gefördert. Arbeitsbedingungen werden so angepasst das keine einseitigen Belastungen entstehen und das Arbeiten auf Dauer Freude macht. Alle Mitarbeiter schätzen sich gegenseitig und helfen einander. Das Wort „Mobbing" ist und bleibt ein Fremdwort bei Prime Inventions und wird nicht geduldet. Prime Inventions schüttet bei besonderen Leistungen und Zielerreichung Prämien an die Mitarbeiter aus um diese am Unternehmenserfolg teilhaben zu lassen. Verbesserungsvorschläge werden gerne gesehen und belohnt. Auf Arbeitssicherheit wird großen Wert gelegt. Jeder Mitarbeiter hält sich an die festgelegten Arbeitschutzregelungen und macht sofort auf Risikobereiche aufmerksam sobald offensichtlich.

3. Produkte:

Qualität hat immer Vorrang gegenüber dem Produktions- bzw. Einkaufspreis. Es wird versucht, alle Prime Inventions Produkte mit den geringst möglichen Umweltbelastungen herzustellen. Die Anpassung an neue Standards gehört dazu. Es werden nur Qualitätsprodukte, bevorzugt „Made in Germany", angeboten.

4. Zulieferer:

Zulieferer werden von Prime Inventions wie Kunden behandelt und eng in die Produktentwicklung einbezogen. Bei Preisverhandlungen haben die Aspekte Qualität langfristige Zusammenarbeit und Existenzerhaltung Priorität.

5. Wettbewerber:

Wettbewerber werden als potenzielle Kunden und Zulieferer gesehen und deren Produkte und Systeme von Prime Inventions anerkannt. Eine Zusammenarbeit um den Markt für die Branchenprodukte zu vergrößern wird angestrebt.

6. Kulturen und Minderheiten:

Auf kulturelle Werte in verschiedenen Ländern und auf die Rechte von Minderheiten wird bei Werbung, Unternehmenskommunikation und durch das Verhalten von Mitarbeitern Rücksicht genommen. Alle kulturellen Gruppen werden gleichberechtigt behandelt.

PASSENDE FILTERMEDIEN AB SEITE 67

PRIME INVENTIONS AUFTISCHFILTER

… lassen sich schnell und einfach am Wasserhahn montieren. Das Filtergehäuse (auch als Doppelstufig erhältlich) steht dabei auf, oder neben der Spüle. Ein per Schlauch am Wasserhahnausgang angeschlossenes Umschaltventil lässt sich das Kaltwasser durch den Filter leiten. Die Entnahme des gefilterten Wassers erfolgt dann direkt aus dem Auslaufrohr des Filtergehäuses. Sehr gut geeignet für die Zubereitung von Getränken, Kochwasser etc. Brauchwasser zapft man dann, indem der Hebel am Umschaltventil in die Senkrechte Position gedreht wird.

Passend für Carbonit® Filterpatronen

In die Prime Inventions Auftischfilter passen Carbonit®-Haushalts Filterpatronen
Unser Tipp: Prime Inventions hat zusammen mit Carbonit® exklusive Filterpatronen mit Zusatzfunktionen, wie z.B. Wasserenergetisierung und Verwirblungsfunktionen entwickelt.
Passende Filterpatronen: siehe ab Seite 69

ACHTUNG!

- **Auftischfiltergeräte nicht an „drucklosen Boilern" betreiben**
- **Nicht an einer Brausearmatur betreiben**
- **Aufgrund der Bauart der erhältlichen Filterpatronen nur mit Kaltwasser betreiben**
- **Vor Frost schützen**

Anschluss an Standard- Küchenarmatur mit Außengewinde (M22x1) mit dem enthaltenen Spezial Umschaltventil.

Modell	Kurzbez.	Gehäuse	Merkmale
Carbonit® SANUNO inox	125UNOVA	Edelstahl	Hochwertiger Edelstahlfilter von Carbonit®
AA Mercuro	ME-3 ME-6	Edelstahl	Hochwertiger Edelstahlfilter mit leicht zu reinigenden, hygienischen Oberflächen. Leichter Filterwechsel
AA UNO VA	AV-UNO	Edelstahl	Kompakter Edelstahl-Design-Filter von Prime Inventions
AA TWIN VA	AV-TW	Edelstahl	**Doppelfiltersystem aus Edelstahl** von Prime Inventions. Es lassen sich zwei Filterpatronen seriell betreiben.
Carbonit® SANUNO	SAN	Polypropylen	Der Klassiker unter den Auftischfiltergeräten. Preiswert und schnell installiert
AA Single	AS-1	Polypropylen	Solider, preiswerter Auftischwasserfilter von Prime Inventions.
AA Double	AD-2	Polypropylen	**Doppelfiltersystem** von Prime Inventions. Es lassen sich zwei Filterpatronen seriell betreiben.
Carbonit® SANUNO GRANDE	SAN-GR	Polypropylen	Edler Design Auftischfilter mit Edelstahl Auslauf und Verwirbelung

carbonit® FILTER MADE IN GERMANY

SANUNO INOX

SANUNO INOX F+S

Auftischgerät mit einer NFP Premium Carbonit®-Filterpatrone zum Anschluß an den Auslauf des regulären Wasserhahns (Küchenarmatur). Hier finden Sie ein besonderes, hochwertiges Gehäuse als auffällige „Design-Variante“ in Edelstahl.

Das Gehäuse besteht aus hochwertigem, der Trinkwassernorm entsprechendem Edelstahl (V4A) und wird selbst gefertigt. Die Verschlauchung (in grau) vom Filter zum Umschaltventil am Wasserhahn ist aus weichmacherfreiem Silikon hergestellt.

Anschluss an Standard- Küchenarmatur mit Außengewinde (M22x1) mit dem enthaltenen Spezial Umschaltventil (ein Adapter für Armaturen mit Innengewinde M24x1 auf M22x1 ist ebenfalls enthalten)

NFP-Premium im Lieferumfang enthalten
Der Gehäusedeckel lässt sich leicht durch einfaches Drehen zum Filterpatronenwechsel öffnen.

SANUNO INOX

Artikelnummer	125UNOVA1 / 125UNOVA2
Kurzbezeichnung	Inox S / Inox F
Gewicht	2,9 (2,7) kg kompl. trocken 4,2 (4,0) kg kompl. nass
Maße mit Auslaufhahn	Durchmesser 10 cm x Länge 42 cm
Material	Gehäuse, Auslauf u. Deckel - Edelstahl. Innerer Boden- und Auslaufdeckel POM
Durchflussmenge	max. ca. 2 l/min. bei 4bar mit NFP Premium
Schadstoffrückhaltung	siehe Datenblatt der genutzten Filterpatrone
Verpackungseinheit VPE	4 Stück
Kartongröße LxBxH	39,5 x 22,5 x 22,5 cm
Kartongröße VPE 4 St.	80 x 45 x 25 cm

Gewicht VPE 4 St.	16 kg
Zollnummer	84212100
EAN Nummer	VA1: 4250188803665 VA2: 4250188803658
Lieferumfang	Komplettes Filtergerät mit Anschlussschlauch, Spezial-Umschaltventil und eine NFP Premium Filterpatrone
Höhe Auslaufrohr	39 cm
Palettenmenge	24 Kartons x 4 = 96 Stück
Gefertigt für	9 3/4“ Filterpatronen Carbonit®
Haupteinsatzort	Küche
Mindestbetriebsdruck	ca. 1 bar, ideal 3-4 bar
Nutzungseinschränkungen	Nur mit Kaltwasser nutzen Nicht an drucklosen Boilern

Nutzungsdauer der enthaltenen Filterpatronen, siehe ab Seite 69

AQUA AVANTI MERCURO

Kompakter und edler Edelstahlfilter

Eine Augenweide in der Küche - der Design-Wasserfiltergehäuse AA Mercuro aus gebürstetem Edelstahl:

- Massives Edelstahlgehäuse
- Oberfläche aufwendig gebürstet (edelstahltypisch)
- Leichter Filterpatronenwechsel
- Leicht zu reinigende und hygienisch zu haltende Oberflächen
- Auslaufrohr aus Edelstahl
- Hochwertiger silberfarbener Silikonschlauch
- Gute Standfestigkeit, auch mit schweren Wasserverwirblern
- Inklusive Umschaltventil aus Edelstahl

Der AA Mercuro lässt sich mit seinen Edelstahlober- und Innenflächen gut und hygienisch reinigen.

ME-6 mit EM Premium 5

AA MERCURO

Artikelnummer	ME-3 90000182 ME-6 90000183
Kurzbezeichnung	ME-3 - ohne Filterpatrone ME-6 - mit EM Premium 5
Gewicht	3,6 kg
Höhe	290 mm
Durchmesser	150 mm
Höhe Auslaufrohr	300 mm
Material Gehäuse	Edelstahl
Material Schlauch, Länge	1m hochwertiger trinkwasser zertifizierter silberfarbener Silikonschlauch
Kartongröße einzeln LxBxH	11 x 13 x 36 cm
Kartongröße VPE 6 St. HxBxT	40 x 28,5 x 35,5 cm

Gewicht VPE 6 St.	22,3 kg
Zollnummer	84212100
EAN Nummer	ME-3 4250188806505 ME-6 4250188806420
Leistung	je nach Filterpatrone
Lieferumfang	AD288, Umschaltventil, AD5, Gehäuseschlüssel, 1 m Schlauch
Gefertigt für	9 3/4" Filterpatronen Carbonit®
Haupteinsatzort	Küche
Mindestbetriebsdruck	ca. 1 bar, ideal 3-4 bar
Nutzungseinschränkungen	Nur mit Kaltwasser nutzen Nicht an drucklosen Boilern

Nutzungsdauer der enthaltenen Filterpatrone, siehe ab Seite 69

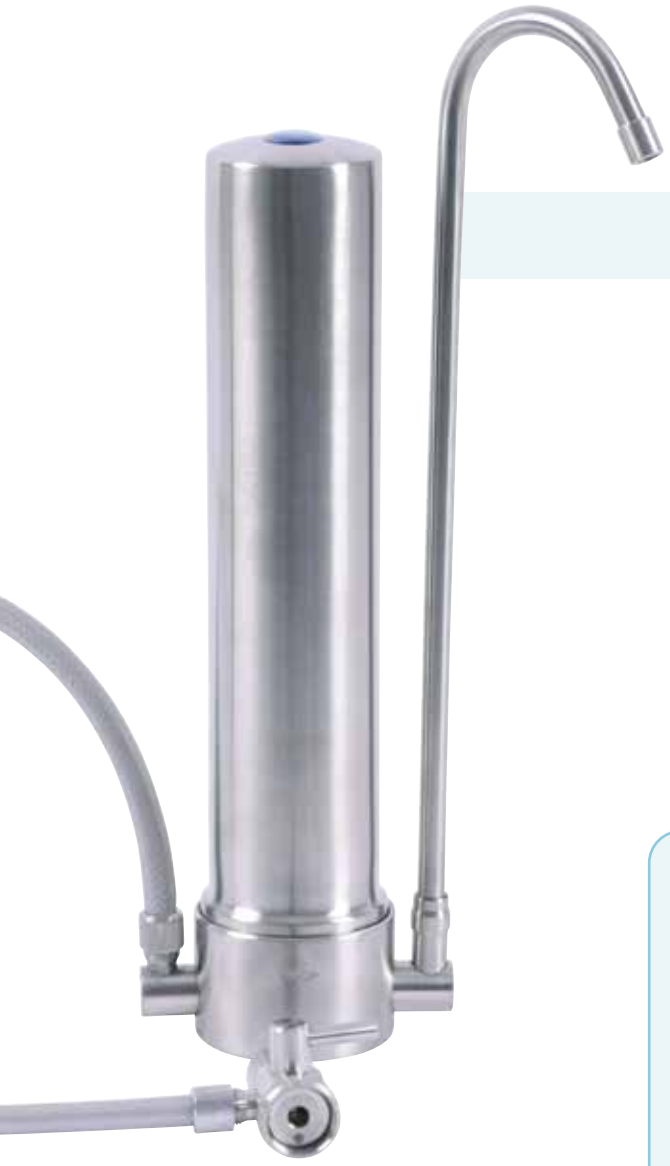

AQUA AVANTI UNO VA

Edelstahl Design Auftischfilter

- Platzsparendes Design
- Mit sicherer Filterpatronenaufnahme
- Gewinde mit O-Ring - kein Gehäuseschlüssel notwendig
- Inklusive Umschaltventil aus Edelstahl und Eingangswasserschlauch aus Silikon
- Für das Gehäuse, wird exklusiv für Prime Inventions, auf Basis der ILP Premium, die EM Uno Sonder-Filterpatrone von Carbonit® hergestellt

Optionales Zubehör:

- AD-288 Auslaufrohr für Wasserwirbler, Wasserwirbler, Carbonfilter FC-EUN, Sedimentfilter SF-66, Membranfilter MF-1

Mit optionaler Filterpatrone EM Uno

Optional mit Wasserwirbler

AA UNO VA

Artikelnummer	90000338
Kurzbezeichnung	AV-UNO
Gewicht	1000g o. Verpackung o. Filterp.
Länge, Breite, Höhe	ca. 67x100x300mm
Höhe	350mm (bis Rohrende)
Material Gehäuse + Ventil	Edelstahl gebürstet
Material Schlauch, Länge	Eingangswasserschlauch aus Silikon (Trinkwasser zertifiziert), 1m
Durchflussmenge/min Leistung	Abhängig v. d. Filterpatrone jedoch max. ca. 10 l/min.
Kartongröße L x B x H	110 x 110 x 365mm, 1,3kg
Kartongröße VPE 12 St.	360 x 480 x 400mm
Gewicht VPE 12 St.	ca. 17kg inkl. Karton

Zollnummer	8421 2100
EAN Nummer	4250188803313
Lieferumfang	Filtergehäuse, Auslaufrohr, Anschluss-schlauch, Umschaltventil, AD-5 Adapter Anleitung, (Gehäuseschlüssel nicht erforderlich)
Hersteller	Prime Inventions GmbH
Palettenmenge	24 Kartons x 12 =288 Stück
Anschluss an Wasserhahn	Mit Umschaltventil M24x1 IG
Haupteinsatzort	Küche
Mindestbetriebsdruck	ca. 1 bar, ideal 3-4 bar
Nutzungs-einschränkungen!	Nur mit Kaltwasser nutzen - Nicht an drucklosen Boilern

AQUA AVANTI TWIN VA

Edelstahl Auftischfilter - 2 stufig

INNOVATION

Edelstahlauftischfilter mit zwei Stufen. Nutzen Sie den Sedimentfilter SF-66 als Vorstufe um bei sedimenthaltigen Wasser die Nutzungszeit der Hauptfilterstufe FC-EUN zu verlängern. Alternativ kann man auch den Membranfilter MF-1 gut mit dem Sedimentfilter SF-66 kombinieren, um einen hohe Bakterien- und Virenrückhaltung zu erreichen.

Optionales Zubehör

- AD-288 Auslaufrohr für Wasserwirbler, Wasserwirbler,
- Carbonfilter FC-EUN, Sedimentfilter SF-66, Membranfilter MF-1

Optional mit Wasserwirbler

Kunststofffreies Filtersystem* :
Hochwertiger Edelstahl garantiert eine lange Lebensdauer

Sicherer Anschluss mit Gewinde und Dichtung

AA TWIN VA

Artikelnummer	90000339
Kurzbezeichnung	AV-TW
Gewicht	2.255g o. Verpackung o. Filterp.
Länge, Breite, Höhe	ca. 115x200x315 mm
Höhe	365mm (bis Rohrende)
Material Gehäuse + Ventil	gebürsteter Edelstahl
Material Schlauch, Länge	Eingangswasserschlauch aus Silikon (Trinkwasser zertifiziert), 1m
Durchflussmenge/min Leistung	Abhängig v. d. Filterpatrone jedoch max. ca. 10 l/min.
Kartongröße L x B x H	120x210x380mm, 3kg
Kartongröße VPE 8 Stck.	440 x 500 x 400mm
Gewicht VPE 8 Stck.	ca. 25kg inkl. Karton

Zollnummer	8421 2100
EAN Nummer	4250188803320
Lieferumfang	Filtergehäuse, Auslaufrohr, Anschlussschlauch, Umschaltventil, AD-5 Adapter Anleitung, (Gehäuseschlüssel nicht erforderlich)
Hersteller	Prime Inventions GmbH
Palettenmenge	288 Stück
Anschluss an Wasserhahn	Mit Umschaltventil M22x1 IG
Haupteinsatzgebiet	Küche
Mindestbetriebsdruck	ca. 1 bar, ideal 3-4 bar
Nutzungseinschränkungen!	Nur mit Kaltwasser nutzen - Nicht an drucklosen Boilern

carbonit® FILTER MADE IN GERMANY

SANUNO

CLASSIC / BASIC / VITAL / SPARSET

Carbonit®s beliebtester Trinkwasserfilter:
preiswert, schnell installiert, handlich, flexibel und natürlich 100% Carbonit®-Qualität.

Einfach das Spezial-Umlenkventil an den Wasserhahn anschrauben - fertig.

Der Klassiker von Carbonit® lässt sich schnell und einfach am Wasserhahn montieren. Das Filtergehäuse steht dabei auf oder neben der Spüle.

Die Entnahme des gefilterten Wassers erfolgt dann direkt aus dem Auslaufrohr des Filtergehäuses. Sehr gut geeignet für die Zubereitung von Getränken, Kochwasser usw. Brauchwasser zapft man indem der Hebel am Umschaltventil des Wasserhahnes einfach umgelegt wird.

SANUNO Vital SA-V1
SANUNO Sondermodell mit
EM Premium D + Wirbelei

SANUNO

Artikelnummer	slehe nächste Seite
Kurzbezeichnung	slehe nächste Seite
Gewicht	1,3 kg o. Verpackung
Höhe	300 mm
Höhe Auslaufrohr	270 mm
Durchmesser	122mm
Material Gehäuse	Gehäuse aus PP
Material Schlauch, Länge	Weichmacher freies PVC-U 90 cm
Leistung	Max. ca. 120l/min bei 4 bar
Kartongröße einzeln LxBxH	14 x 14,5 x 35 cm
Kartongröße VPE 8 St.	60 x 40 x 35 cm

Gewicht VPE 8 St.	ca. 16 kg
Zollnummer	84212100
EAN Nummer	Siehe nächste Seite
Lieferumfang	Komplettes Filtergerät mit Anschlussschlauch, Spezial-Umschaltventil und Filterpatrone
Gefertigt für	9 3/4" Filterpatronen Carbonit®
Haupteinsatzort	Küche
Mindestbetriebsdruck	ca. 1 bar, ideal 3-4 bar
Nutzungseinschränkungen!	Nur mit Kaltwasser nutzen Nicht an drucklosen Boilern

Nutzungsdauer der enthaltenen Filterpatronen, siehe ab Seite 69

carbonit FILTER MADE IN GERMANY SANUNO

CLASSIC	BASIC	VITAL	SPARSET
• mit NFP Premium-9 • Standardvariante • PP-Gehäuse	• ohne Filterpatrone • Standardvariante • PP-Gehäuse	• mit EM-5 Premium D • + Vitalisierer (Re-Vitalizer) • + Verwirbler (Wirbel-Ei) • PP-Gehäuse	• 2xNFP Premium-9 • Standardvariante • PP-Gehäuse • Badeente

Artikelnummer	125UNOST	125UNOST-OP	125UNOV4	125UNOV5
Kurzbezeichnung	SAN CL	SAN BA	SAN VI	SAN SP
EAN Nummer	4024875900018	4024875146430	4024875143743	4024875146454

SANUNO CLASSIC GRAU

Der SANUNO Classic Grau ist mit dem weißen Modell identisch. Neben der neuen Farbgebung des Gehäuses und Anschlussschlauchs ist dieser jedoch zusätzlich mit einer von Hand einstellbaren Filterwechselanzeige (im oberen Deckelverschluss für den Filterwechsel) ausgestattet.

Artikelnummer	125UNOSTG
Kurzbezeichnung	SAN CLG
EAN Nummer	4250188803689

Installationsbeispiel

AQUA AVANTI SINGLE

Exklusiv von Prime Inventions

Der Auftischfilter AquaAvanti Single ist ein solider Auftischfilter ausgestattet mit Auslaufrohr und einem Auslaufrohrhalter aus Edelstahl. Dank des M22x1 Gewindes am Auslaufrohr lässt sich direkt ein Wasserwirbler anschließen, sobald die Kappe entfernt wird.

Lieferung grundsätzlich nur zusammen mit einer original Carbonit® Filterpatrone. Standardmäßig ist eine EM Premium 5 Filterpatrone im Lieferumfang dabei.

In den AA Single passen die Carbonit® und
Prime Inventions Filterpatronen: NFP-, IFP- und EM-Serie der 9 ¾" Größe.
Es besteht die Möglichkeit für ein anderes Auslaufrohr.

Precycling statt Recycling
Müll vermeiden bevor er entsteht! Köstliches Trinkwasser aus der eigenen Leitung - keine Plastikkflaschen mehr!

Lieferumfang

AA SINGLE

Artikelnummer	90000061
Kurzbezeichnung	AS-1
Gewicht	ca. 1,3 kg o. Verpackung
Höhe	ca. 330mm
Höhe Auslaufrohr	ca. 310 mm
Durchmesser	ca. 122mm
Material Gehäuse	Gehäuse aus PP
Durchflussmenge/min	ca. 2 l/min
Leistung	Max. ca. 120l/min. Bei 4 bar

EAN Nummer	4250188806178
Lieferumfang	Komplettes Filtergerät mit Anschlussschlauch, Spezial-Umlenkventil und als Set mit einer EM-Premium 5
Gefertigt für	9 3/4" Filterpatronen Carbonit®
Haupteinsatzort	Küche
Mindestbetriebsdruck	ca. 1 bar, ideal 3-4 bar
Nutzungseinschränkungen!	Nur mit Kaltwasser nutzen

Nutzungsdauer der enthaltenen Filterpatronen, siehe ab Seite 69

AQUA AVANTI DOUBLE

Lieferumfang

Das Doppelfiltersystem

Beim großen Bruder des AA Single lassen sich zwei Filterpatronen seriell betreiben.Nutzen Sie einen Sedimentfilter um durch gute Vorfilterung die Nutzungszeit der Hauptfilterpatrone zu erhöhen, oder z. B. eine Kalkschutzpatrone zusätzlich zur Wasserfilterung.

Im Lieferumfang ist eine Wandhalterung enthalten mit deren Hilfe das Gerät an die Wand geschraubt werden kann. Die Wasserzufuhr erfolgt mit Hilfe eines Zulaufschlauches der am am Auslauf eines Standard-Wasserhahnes mit M24x1 Gewinde, mit Hilfe des Metall-Umschaltventils angeschlossen wird.

Lieferung grundsätzlich nur zusammen mit einer original Carbonit® Filterpatrone. Standardmäßig ist eine EM Premium 5 Filterpatrone im Lieferumfang dabei. In den AA Double passen die Carbonit® und Prime Inventions Filterpatronen: NFP-, IFP- und EM-Serie der 9 ¾" Größe.

BEISPIELE FÜR MÖGLICHE FILTERKOMBINATIONEN

1.Stufe	2.Stufe	Vorteile
Sedimentfilter	Carbonfilter	Längere Standdauer der Hauptfilterstufe Anwendung z.B. bei stark sedimenthaltigem Wasser etc.
Entkalkungsfilter	Carbonfilter	Perfekt für Getränke Tee, Kaffeemaschine
Nitrat oder Arsen / Fluoridentfernung	Carbonfilter	Zur speziellen Schadstoffentfernung
IFP KDF Filter von Carbonit®	Carbonfilter	Zur speziellen Schadstoffentfernung

AA DOUBLE

Artikelnummer	90000080
Kurzbezeichnung	ADD-2
Gewicht	ca. 2,4 kg o. Verpackung
Höhe	ca. 330mm
Höhe Auslaufrohr	ca. 310mm
Durchmesser	ca. 122mm
Material Gehäuse	Gehäuse aus PP
Durchflussmenge/min	ca.2 l/min
Leistung	Max. ca. 120 l/min. Bei 4 bar

EAN Nummer	4250188806185
Lieferumfang	Komplettes Filtergerät mit Anschlussschlauch, Spezial-Umlenkventil und als Set mit einer EM-Premium 5
Gefertigt für	9 3/4" Filterpatronen Carbonit®
Haupteinsatzort	Küche
Mindestbetriebsdruck	ca. 1 bar, ideal 3-4 bar
Nutzungseinschränkungen!	Nur mit Kaltwasser nutzen

Nutzungsdauer der enthaltenen Filterpatronen, siehe ab Seite 69

carbonit® SANUNO GRANDE

FILTER MADE IN GERMANY

Der neue Design-Filter von Carbonit®

Der beliebte Carbonit® Sanuno Auftischwasserfilter in einem neuen, atemberaubenden Design mit einer zusätzlichen ErsatzFilterpatrone.

Alle Vorteile und Funktionen des Carbonit® Sanuno Klassikers finden sich auch im neuen SANUNO GRANDE (siehe Seite 13)

SANUNO GRANDE Wasserfilter zum Einbau am Wasserhahn auf der Spüle mit Spezial - Umlenkventil zur einfachen Wahl zwischen gefiltertem und ungefiltertem Wasser.

Einfach das Spezial-Umlenkventil an den Wasserhahn anschrauben - fertig.

Mit integriertem, international unter Patent Nr. WO 2017/084711 patentierten, Prime Inventions Wasserverwirbelungssystem.

SANUNO GRANDE

Artikelnummer	125UNOGRANDE
Kurzbezeichnung	SANGR
Gewicht	1650 g
Höhe	310 mm
Durchmesser	110 mm
Material Gehäuse	Polypropylen
Material Schlauch, Länge	Silikon
Filterpatrone	NFP Premium
Kartongröße einzeln LxBxH	387 x 215 x 219 mm
Kartongröße VPE 4 St.	794 x 456 x 228
Gewicht VPE 4 St.	10 kg

Zollnummer	84212100
EAN Nummer	402 487 514 6447
Lieferumfang	Kpl. anschlussfertig inkl. zweiter Filterpatrone
Höhe Auslaufrohr	210 mm
Palettenmenge	60 Stück
Haupteinsatzort	Küche
Nutzungseinschränkungen!	Nicht hinter drucklosem Boiler.

Nutzungsdauer der enthaltenen Filterpatronen, siehe ab Seite 69

PASSENDE FILTERMEDIEN AB SEITE 67

UNTERTISCHFILTER

PRIME INVENTIONS UNTERTISCHFILTER

… lassen sich schnell und einfach unter der Spüle montieren. Es gibt bei den Untertischgeräten grundsätzlich **3 verschiedene EInbauvarianten:**

1. **Einbau mit seperatem Wasserhahn**
   Ein Flexschlauch führt vom T-Stück in das Filtergehäuse, ein weiterer zu einem seperatem Trinkwasserhahn in der Spüle (Bohrung ist erforderlich)
2. **Einbau mit 3-Wege Armatur**
   Austausch der vorhandenen Armatur gegen eine 3 Wege-Armatur. Achtung: nicht in Verbindung mit drucklosen Boiler betreiben!
3. **Filterung des gesamten Kaltwassers**
   Kein T-Stück hinter dem Eckventil, das gesamte kalte Wasser läuft durch den Filter und der vorhandene Wasserhahn kann verwendet werden

Passend für 9 ¾“ Carbonit® Filterpatronen

In die Untertischtischfilter passen 9 3/4“Carbonit®-Filterpatronen und Prime Inventions Exklusivfilterpatronen
(Ausgenommen Membranfilter und Reisefilter)
Unser Tipp: Prime Inventions hat zusammen mit Carbonit® exklusive Filterpatronen mit Zusatzfunktionen, wie z.B. Wasserenergetisierung und Verwirblungsfunktionen entwickelt.
Unsere passenden Filterpatronen: siehe ab Seite 69

ACHTUNG!

- **Aufgrund der Bauart der erhältlichen Filterpatronen nur mit Kaltwasser betreiben**
- **Vor Frost schützen**

Die Ausstattung der Filtergeräte umfasst die Anschlussmöglichkeit zur Filterung des gesamten Kaltwassers, oder alternativ zur Filterung des gesamten Trinkwassers mit separatem Wasserhahn.

Modell	Kurzbez.	System	Merkmale
AA Inline	HF / EW / FP	beliebig viele Erweiterungsstufen	Filterpatronen im Schnellwechselgehäuse - mit einem Klick austauschbar. Mehrere Filterstufen möglich.
AA Single Profi	ADP-0	Einstufig	Einstufiger Profifilter von Prime Inventions - nutzbar mit Filterpatronen oder Granulat
AA Double Profi	ADP-2	Zweistufig	Zweistufiger Profifilter von Prime Inventions- nutzbar mit Filterpatronen oder Granulat
AA Triple Profi	ADP-3	Dreistufig	Dreistufiger Profifilter von Prime Inventions- nutzbar mit Filterpatronen oder Granulat
Carbonit® DUO	125UNOVA	Zweistufig	Paralleler oder serieller Doppelfilter in verschiedenen Komplettsets
Carbonit® Vario HP	VARIO	Einstufig	Flexibles und preiswertes Modell für vielfätige Anwendungsbereiche
Membranfilter Seite 93	MF-2000	Einzelfilter	Ultrafiltration - Rückhaltung von Bakterien und Viren. Auch als Ergänzungsfilter nutzbar.

AQUA AVANTI INLINE

Innovation von Prime Inventions

Carbonit® Filterpatronen im Schnellwechselgehäuse
Vergessen Sie das Abbauen und Aufschrauben von Filtergehäusen zum Filterwechsel. Mit dem AA Inline Filtersystem können Sie die Filterpatronen in Sekunden wechseln. Dazu einfach die Filterkartusche durch Linksdrehung abnehmen und umgekehrt eine neue Filterkartusche einsetzen. Fertig. Man braucht keinen Gehäuseschlüssel mehr. Da man nicht in Kontakt mit dem Inneren der Filterpatrone kommt, erfolgt der Austausch sehr hygienisch.

Ergänzung mit Erweiterungsstufen
Sie können z. B. vor der Hauptfilterstufe eine Erweiterungsstufe mit Sedimentvorfilter einsetzen um die Standzeit der HauptFilterpatrone zu erhöhen. Weitere Erweiterungsstufen helfen z. B. als Kalkschutz oder bei der Aufmineralisierung des Wassers. Lassen Sie sich von Ihrem Fachhändler beraten.

Anschlüsse
Der beiliegende Wasserhahnadapter hat ein 3/8" Standardgewinde und passt so an alle von Prime Inventions angebotenen Wasserhähne. Eine Adaption auf andere Gewinde z. B. UNS 7/16-24 ist optional möglich. Zum einfachen Anschluss an den Eckhahn unter der Spüle wird zu jeder Hauptfilterstufe ein hochwertiger europäischer Anschlussadapter mit geliefert.

AA INLINE

Artikelnummer + Kurzbez.	Je nach Modell, s. Tabelle
Gewicht Filterkopf	mit EM Filterpatrone ca. 960 gr mit SC-99 ca. 610 gr
Höhe	ca. 320 mm
Breite	ca. 100 mm
Material Gehäuse	Gehäuse aus PP
Durchflussmenge/min	2-8 l /min - je nach Modell
Verpackungseinheit VPE	10 Stück
Palettenmenge	20 Kartons x 10 = 200 Stück

Gefertigt für	9 3/4" Filterpatronen Inline
Haupteinsatzort	Küche
Mindestbetriebsdruck	ca. 1 bar, ideal 3-4 bar
Nutzungseinschränkungen!	Nur mit Kaltwasser nutzen
Ein Leak-Controler (s.S.28) ist im Lieferumfang enthalten	
Nutzungsdauer der enthaltenen Filterpatronen, siehe ab Seite 85	

ÜBERSICHT MODULE UND KARTUSCHEN	FUNKTION
Inline EM 5 Premium	Wasserfilterung und Wasserbelebung
Inline EM IFP Premium	Filterung + Belebung bei niedrigem Leitungsdruck
Inline SCI-99	antibakterieller Sedimentfilter
Inline EM Calci Mineraliserung m. EM Pipes	Aufmineralisierung z.B. nach Osmose
Inline EK7 Entkalkung (Ionenaustauscher Carbonhärte)	Entkalkung (Ionenaustauscher Carbonhärte)
Inline FP7 Virus Filter	Vorfilterstufe zur Fllterung von Viren und Schadstoffen

UNTERTISCHFILTER

PASSENDE FILTERMEDIEN AB SEITE 83

AUFBAU INLINE-FILTERSYSTEM:

Das Grundsystem benötigt eine **HAUPTFILTERSTUFE**.

Erweiterbar ist diese mit einer oder mehreren **ERWEITERUNGSSTUFEN.**

HAUPTFILTER-STUFE:

Die Hauptfilterstufe besteht immer aus einer Filterpatrone, dem Filterkopf, T-Anschlussadapter und 2 Schläuchen. Das System kann so als Standalone-Filter oder mit einer oder mehreren Erweiterungsstufen genutzt werden. Enthält Leak controller.

ERWEITERUNGS-STUFEN:

Die Erweiterungsstufe besteht ebenfalls aus einer Filterpatrone und dem Filterkopf, aber einem kürzeren Verbindungsschlauch zum Konnektieren an der Hauptfilterstufe.

ERSATZ-FILTER-KARTUSCHEN:

Nach Ablauf der vorgeschriebenen Filternutzungsdauer müssen die Filterpatronen ausgetauscht werden. Bitte bestellen Sie die Ersatzkartuschen einfach unter der unten angegebenen Artikelnummer.

ALS HAUPTFILTERSTUFE (HF)	ALS ERWEITERUNGSSTUFE (EW)	ERSATZFILTERPATRONE (FP)
HF-1 / 88802668	EW-1 / 88802750	FP-1 / 88802200
HF-2 / 88802699	EW-2 / 88802774	FP-2 / 88802286
	EW-3 / 88802781	FP-3 / 88802217
	EW-4 / 88802798	FPI-4 / 88802163
	EW-5 / 88802804	FP-5 / 88807984
	EW-7 / 90000570	FP-7 / 90000569

NEUHEIT: EW-7 VIRENFILTERUNG!

Als Ergänzung unseres erfolgreichen AA Inline Filtersystems wurde die Erweiterungstufe EW-7 entwickelt. Diese filtert zuverlässig Viren aus dem Trinkwasser und arbeitet mit dem patentierten Filtermaterial Disruptor von Ahlstrom®. Es wird empfohlen die EW-7 nach der Vorfilterung und dem Aktivkohleblock zu nutzen, damit die Nutzungszeit möglichst lang ist. Eine alleinige Nutzung, oder nur mit Vorfilterstufe, ist auch möglich, vermindert aber die Nutzungszeit und Filterleistung.
Durch geschickte Wickelung des Filtermaterials und der dadurch großen Oberfläche konnte ein Wasserdurchfluss von ca. 4 liter/min. und eine Nutzungszeit bis zu 5.000 Litern erreicht werden. Weitere Infos finden Sie auf Seite 84.

Dentalkompressor
zur Dichtigkeitsprüfung

Installation Schule / Barcelona

QUICK-CONNECT

Verbindung zwischen Filtergehäuse und Kopf

Installationsbeispiel Wohnmobil

Speziell für Wohnmobile/Caravan ist eine neue Variante erhältlich die ein Anschluss-Set für den Einbau in Wohnmobile beeinhaltet. Das gleiche System ist auch sehr gut im Bereich Hausboote und Yachten einsetzbar.

INLINE EM 5 PREMIUM

HF-1W 62403000 - Wasserfilterung und Wasserbelebung mit Anschlusset für Wohnmobile

INLINE EM IFP PREMIUM

HF-2W 62404000 - Filterung + Belebung bei niedrigem Leitungsdruck Wasserfilterung und Wasserbelebung mit Anschlusset für Wohnmobile

AQUA AVANTI SINGLE PROFI

Untertischfilter mit hoher Druckstabilität

Profisystem zur effizienten Wasserfilterung. Der AA Single Profi wird unauffällig unter der Spüle montiert. So entnehmen Sie ihr Trinkwasser wahlweise über eine separate Armatur oder einen speziellen Drei-Wege-Hahn, der sowohl das Brauchwasser als auch das gefilterte Trinkwasser über getrennte Leitungen ausgibt.

- Professionelles Filtersystem aus Polypropylen mit hoher Druckstabilität.
- Nutzung mit Carbonfilter, weitere Stufe alternativ mit Filtergranulat z. B. zum Wasserenthärten (mit opt. Diffusor)
- Sichere Installation da Ein/Ausgang mit integrierten Messingeinsätzen versehen sind.

Optionales Zubehör:

- AP-75 Anschluß Set für 3/8", diverse Filterpatronen, DF-8 Diffusor, diverse Filtergranulate

AA Single Profi mit Anschlussset

Sicherheit durch Messingeinsätze

ADP-0

Artikelnummer	90000196
Kurzbezeichnung	ADP-0
Gewicht	ca. 1kg inkl. Wandhalter
Höhe x Breite x Tiefe (Breite ohne Nippel)	31 x 25,5 x 14 cm
Material	PP mit Messingeinsätzen
Material O-Ring	NBR 70 Sh A
Anschlussgewinde:	3/4" Messinggewinde in/out
Durchflussmenge/min Leistung	Je nach Filterpatronen
Verpackungseinheit	6 Stück
Karton einzeln	19 x 13 x 38 cm , 2 kg
Kartongröße VPE	60 x 40 x 30 cm
Gewicht VPE	9 kg

Zollnummer	8421 2100
EAN Nummer	4250188803399
Lieferumfang	Filtergerät, Wandhalterung, Gehäuseschlüssel
Max. Durchfluss Leergehäuse	ca. 25 l/min.
Arbeitsdruck	Max. 4 bar
Gefertigt für	9 3/4" Filterpatronen Carbonit®
Arbeitstemperatur Wasser	5 -50 Grad Celsius
Mindestbetriebsdruck	ca. 1 bar, ideal 3-4 bar
Ein Leak-Controler (s.S.28) ist im Lieferumfang enthalten	
Nutzungseinschränkungen!	Nur mit Kaltwasser nutzen Nicht an drucklosen Boilern Nutzung getestet mit 100.000 Zyklen von 1 bis 10bar

PASSENDE FILTERPATRONEN AB SEITE 69 GRANULATE SEITE 81

AQUA AVANTI DOUBLE PROFI

Profisystem zur effizienten Wasserfilterung

Um die Nutzungszeit der Hauptfilterpatronen zu erhöhen nutzen Sie einen Sedimentfilter als Vorfilter.

Neuheit: Um die Umwelt zu schonen und die Filterkapazität zu verdoppeln nutzen Sie den optionalen Diffusor (Feinsieb) zusammen mit Enthärtungsgranulat, oder z. B. Nitratentfernungsgranulat zusätzlich zur Hauptfilterstufe. Das Granulat wird direkt ins Gehäuse gefüllt und keine Wegwerf-Plastikkartusche verwendet.

- Professionelles Filtersystem aus Polypropylen mit hoher Druckstabilität.
- Nutzung mit Carbonfilter, weitere Stufe alternativ mit Filtergranulat z. B. zum Wasserenthärten (mit opt. Diffusor)
- Sichere Installation da Ein/Ausgang mit integrierten Messingeinsätzen versehen sind.

Optionales Zubehör:

- AP-75 Anschluß Set für 3/8", diverse Filterpatronen, DF-8 Diffusor (Sieb), diverse Filtergranulate

Nutzung mit Granulat in der 2.Stufe

Umweltfreundliche Alternative:
Granulatnutzung in der zweiten Stufe für z.B. Entkalkung - keine Plastikkartuschen - Schonung von Ressourcen

AQUA AVANTI optional mit Diffusor

ADP-2

Artikelnummer	90000172
Kurzbezeichnung	ADP-2
Gewicht	ca. 1,95 kg inkl. Wandhalter
Höhe x Breite x Tiefe (Breite ohne Nippel)	31 x 25,5 x 14 cm
Material	PP mit Messingeinsätzen
Material O-Ring	NBR 70 Sh A
Anschlussgewinde:	3/4" Messinggewinde in/out
Durchflussmenge/min Leistung	Je nach Filterpatronen
Verpackungseinheit	3 Stück
Karton einzeln	47 x 46 x 18 cm, 3,2 kg
Kartongröße VPE	70 x 50 x 50 cm
Gewicht VPE	ca. 6kg

Zollnummer	8421 2100
EAN Nummer	4250188803412
Lieferumfang	Filtergerät, Wandhalterung, Gehäuseschlüssel
Max. Durchfluss Leergehäuse	ca. 25 liter/min.
Arbeitsdruck	Max. 4 bar
Gefertigt für	9 3/4" Filterpatronen Carbonit®
Arbeitstemperatur Wasser	5 -50 Grad Celsius
Mindestbetriebsdruck	ca. 1 bar, ideal 3-4 bar
Ein Leak-Controler (s.S.28) ist im Lieferumfang enthalten	
Nutzungseinschränkungen!	Nur mit Kaltwasser nutzen Nicht an drucklosen Boilern Nutzung getestet mit 100.000 Zyklen von 1 bis 10 bar

AQUA AVANTI TRIPLE PROFI

Dreistufiges Filter-System

Profisystem zur effizienten Wasserfilterung. Für Installationsorte mit grob verschmutztem Wasser ist der Aqua Avanti Triple Profi ideal - hier ist eine gute Vorfilterung plus selektive Filterung mit Filtergranulat zusätzlich zur Hauptfilterstufe möglich.

- Professionelles Filtersystem aus Polypropylen mit hoher Druckstabilität.
- Nutzung mit Carbonfilter, weitere Stufe alternativ mit Filtergranulat z. B. zum Wasserenthärten (mit opt. Diffusor)
- Sichere Installation da Ein/Ausgang mit integrierten Messingeinsätzen versehen sind

  Optionales Zubehör:
- AP-75 Anschluß Set für 3/8", diverse Filterpatronen, DF-8 Diffusor (Sieb), diverse Filtergranulate

mit Anschlussset

Systemkopf

ADP-3

Artikelnummer	90000173
Kurzbezeichnung	ADP-3
Gewicht	ca. 2,85kg inkl. Wandhalter
Höhe x Breite x Tiefe (Breite ohne Nippel)	31 x 40 x 14 cm
Material	PP mit Messingeinsätzen
Material O-Ring	NBR 70 Sh A
Anschlussgewinde:	3/4" Messinggewinde in/out
Durchflussmenge/min Leistung	Je nach Filterpatronen
Verpackungseinheit	3 Stück
Karton einzeln	47 x 46 x 18 cm, 4,1 kg
Kartongröße VPE	70 x 50 x 50 cm
Gewicht VPE	ca. 9 kg

Zollnummer	8421 2100
EAN Nummer	4250188803429
Lieferumfang	Filtergerät, Wandhalterung, Gehäuseschlüssel
Max. Durchfluss Leergehäuse	ca. 25/liter min.
Arbeitsdruck	max. 4 bar
Gefertigt für	9 3/4" Filterpatronen Carbonit®
Arbeitstemperatur Wasser	5-50 Grad Celsius
Mindestbetriebsdruck	ca. 1 bar, ideal 3-4 bar
Ein Leak-Controler (s.S.28) ist im Lieferumfang enthalten	
Nutzungseinschränkungen!	Nur mit Kaltwasser nutzen Nicht an drucklosen Boilern Nutzung getestet mit 100.000 Zyklen von 1 bis 10bar

carbonit® FILTER MADE IN GERMANY

DUO HPP

Mit paralleler Filterpatronenanordnung

Anwendung als 2-stufiges Filtergerät mit serieller (doppelte Kapazität) oder paralleler Filterpatronennutzung (doppelte Filterwassermenge pro Minute).
Haupteinsatz: Untertisch für Küche und Bad, aber auch gewerblicher Einsatz. Wasserfiltration in der Küche zur Erzeugung von gereinigtem Trinkwasser, auch bei hohen Blei- und Kupferkonzentrationen einsetzbar. Sehr gut geeignet für die Zubereitung von Getränken, Kochwasser etc.

DUO-HP Classic und DUO-HP Puro / DUOHP-CL
für die Filterung des gesamten Kaltwassers am Entnahmeort.
(Verwendung des vorhandenen Misch-Wasserhahns)
Beachten Sie dabei die möglichen Durchflüsse:
- DUO-HP Classic ca. 7 l/min

- 2x NFP Premium D (0,7µm) - Classic
- 2x IFP Puro (0,15µm)
- Rückführung in die Leitung

DUO-HP Küche / DUOHP-KÜ
für die Filterung des zum Trinken bzw. zur Nahrungsaufnahme verwendeten Wassers.
(D = 4 l/min)
- 2x NFP Premium (0,45µm)
- Abzweig von der Leitung

DUO-HP Basic P / DUOHP-BA
Individuelle Anpassung an ein (paralleles) Filtersystem. Die Filterpatronen werden durch den Anwender auf Basis der Filteraufgabe ausgewählt und gesondert bestellt.
Beispiel: Erhöhung des Durchflusses durch parallelen Einsatz von 2 Filterpatronen (Hauptanwendungsbereich)

DUO HPP

Artikelnummer	**115DUOHPP1**
Modell	DUO HP Classic parallel
Kurzbezeichnung	DUOHP-CL
EAN Nummer	4024875143545

Artikelnummer	**115DUOHPP4**
Modell	DUO HP Basic parallel
Kurzbezeichnung	DUOHP-BA
EAN Nummer	4250188803467

Artikelnummer	**115DUOHPP5**
Modell	DUO HP Küche parallel
Kurzbezeichnung	DUOHP-KÜ
EAN Nummer	4250188803450
Durchflussmenge/min Leistung	DUO-HP classic: ca. 7 l/min DUO-HP: IFP ca. 12 l/min
Nutzungseinschränkungen!	vor Frost schützen, nicht an drucklosen Boilerm

Einbauschema

carbonit® FILTER MADE IN GERMANY

DUO HPS

Mit serieller Filterpatronenanordnung

als 2-Filterpatronengeräte mit serieller Filterpatronenanordnung für Filteraufgaben mit nacheinander folgender Durchströmung der Filterpatronen. Haupteinsatz Untertisch für Küche und Bad, aber auch gewerblicher Einsatz.

DUO-HP Kalk / DUOHPS-KA

für die Enthärtung des Trinkwassers mit nachfolgender bakteriensicherer Filterung. Durchfluss ca 1 l/min (optimale Enthärtung) Beachten Sie bitte die Standmenge der IonentauscherFilterpatrone Kalk. Chemische Kalkbehandlung durch Ionenaustauscher - hierbei wird der Kalk (Gesamthärte) tatsächlich entzogen. 2-Filterpatronen-Untertischgerät für serielle Wassernachbehandlung z.B. in der Küche oder im Bad. DUO Kalk wird eingesetzt, wenn zusätzlich eine Reduzierung der Wasserhärte gewünscht wird.

- 1x IKK/Reg.
- 1x NFP Premium
- Abzweig von der Leitung

DUO-HP Spezial / DUOHPS-SP

Bei stark partikelbelastetem Eingangswasser. 2-Filterpatronen-Untertischgerät für serielle Wassernachbehandlung (Vorfilter und Hauptfilter) z.B. in der Küche oder im Bad. Sinnvoll bei Wasser mit Partikelbelastung oder Eisen im Wasser. Durchfluss ca. 2 l/min

- 1x VFS 09/001
- 1x NFP Premium
- Abzweig von der Leitung

DUO-HP Basic S / DUOHPS-BA

Individuelle Anpassung an ein (serielles) Filtersystem. Die Filterpatronen werden durch den Anwender auf Basis der Filteraufgabe ausgewählt und gesondert bestellt. Durchfluss je nach Filterpatrone.

Beispiele:

- Vorfilter vor der Aktivkohle-Filterpatrone, um diese vor schnellem Verstopfen zu schützen
- erhöhte Absorptionswirkung durch 2 serielle Aktivkohle Filterpatronen (verdoppelte Kontaktzeit)
- Lieferung ohne Filterpatronen
- Abzweigung von oder Rückführung in die Leitung

DUO HPS

Artikelnummer	**115DUOHPS2**
Modell	DUO Kalk seriell
Kurzbezeichnung	DUOHPS-KA
EAN Nummer	4024875143576

Artikelnummer	**115DUOHPS3**
Modell	DUO HP Spezial seriell
Kurzbezeichnung	DUOHPS-SP
EAN Nummer	4024875143583

Artikelnummer	**115 DUO HPS4**
Modell	DUO HP Basic seriell
Kurzbezeichnung	DUOHPS-BA
EAN Nummer	4250188803474
Höhe x Breite x Tiefe	30 x 28 x 15 cm ohne Anschlüsse
Durchflussmenge/min Leistung	je nach Filterpatrone
Nutzungseinschränkungen!	vor Frost schützen, nicht an drucklosen Boilerm

carbonit® FILTER MADE IN GERMANY

VARIO-HP

CLASSIC / COMFORT / BASIC / KÜCHE / UNIVERSAL

- **VARIO-HP Universal:** zwischen Eckventil und vorhandenem Wasserhahn für sämtliches Kaltwasser.
- **VARIO-HP Küche:** zwischen Eckventil und vorhandenem, separatem Filter-Wasserhahn/Dreiwegehahn.
- **VARIO-HP Classic und VARIO-HP Comfort:** mit separatem elegantem Wasserhahn zur Entnahme von gefiltertem Wasser.

Lieferumfang:
VARIO-HP Classic 120 VHP-BS1:
T-Stück, Absperrkugelventil, 3 Stück Edelstahl-Flexschläuche, Verschraubung, Wandhalterung, Wasserhahn, Dichtungen. Filterpatrone Carbonit® Monoblock NFP Premium.
VARIO-HP Küche 120 VHP-BS14:
wie Classic, jedoch mit Schnellkupplungen, ohne Wasserhahn.
VARION-HP Basic 120 VHP-BS13: wie Vario Küche - ohne Filterpatrone
VARIO-HP Comfort 120 VHP-BS2:
wie VARIO-HP Classic, jedoch mit Schnellkupplungen am Filtergehäuse. Filterpatrone Carbonit® Monoblock IFP Puro.

VARIO-HP Universal 120 VHP-BS4:
Absperrkugelventil, zwei Stück Edelstahl-Flexschläuche, Verschraubung, Wandhalterung, Schnellkupplungen, Dichtungen. Filterpatrone
Carbonit® Monoblock IFP Puro.

Einbauschema: VARIO-HP Universal

Einbauschema: VARIO-HP Küche

Einbauschema: VARIO-HP Classic

VARIO HP

Artikelnummer	120VHP-BS1
Kurzbezeichnung	VHP-CL (Classic)
Gewicht	2,4 kg ohne Verpackung
Material	druckfestes Gehäuse
Anschlussgewinde	3/8“
Durchflussmenge/min Leistung	VARIO classic: ca. 120 l/h
Verpackungseinheit	4 Stück
Karton einzeln LxBxH	390 x 225 x 220 mm
Kartongröße VPE	800 x 450 x 250 mm
Gewicht VPE	12 kg

Zollnummer	84212100
EAN Nummer	4024875900322
Lieferumfang	Filtergerät, Wasserhahn, NFP Filterpatrone + Installationsmaterial
Gefertigt für	9 3/4“ Filterpatrone
Mindestbetriebsdruck	ca. 1 bar
Nutzungseinschränkungen!	nur Kaltwasser - nicht an druckloseen Boilern

DUSCHFILTER SF-89

Der Wohlfühlduschfilter

Machen Sie Duschen zu einem neuen Erlebnis. Das Wasser fühlt sich auf der Haut besser an und duftet erfrischend. Der neue Duschfilter SF-89 im Top-Design besteht aus hochwertigem ABS-Material und ist außen verchromt. Die Installation, und auch der Filtereinsatzwechsel ist kinderleicht. Die Standardfilterkartusche enthält Karbongranulate und beseitigt Chlorgeruch im Wasser, bei einer Standzeit von ca. 3 Monaten.

Optional sind folgende Kartuschen erhältlich:

- FC-88 mit KALKO INNOVA Kalkschutzgranulat, Carbongranulat und EM Pipes
- FC-89 mit Carbongranulat, Bergkristall, Amethyst, Rosenquarz
- FC-91 mit KDF Füllung reduziert Schwermetalle und Kalk im Wasser
- FC-99 Standardfilter

Bei Abnahme ab 50 Stück können die Filterkartuschen individuell nach Wunsch befüllt werden. Gerne erhalten Sie dazu ein Angebot.

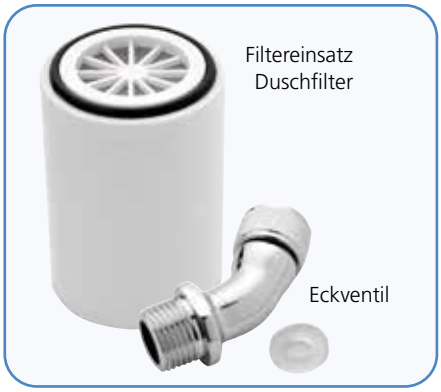

Adapter
Der Duschfilter wird entweder direkt an das Gewinde des Duschanschlusses angeschlossen, oder zwischen Brause und Duschschlauch.

Eckventil 45 Grad
Manche Duschventile sind sehr nahe an der Wand montiert. Damit der SF-89 Duschfilter besser montiert werden kann, ist optional ein Eckwinkeladapter erhältlich. Material: Messing verchromt, Anschluss: 1/2"IG x 1/2" AG

SF-89

Artikelnummer	verchromt: 90000056 weiß: 90000170
Kurzbezeichnung	SF-89 verchromt - SF-90 weiß
Gewicht	285g ohne Verpackung
Länge - Durchmesser	ca. 9,5x7 cm
Material	ABS
Anschlussgewinde:	1/2" IG - 1/2" AG
Durchflussmenge/min Leistung	3,7 l/min
Verpackungseinheit	1 Stück

Zollnummer	84219900
EAN Nummer	SF-89 - 4250188803757 SF-90 - 4250188803719
Lieferumfang	Duschfiltergehäuse
Arbeitsdruck	3,5 bar
Gefertigt für	Duschen
Arbeitstemperatur Wasser	4-60 °C
Mindestbetriebsdruck	1 bar

LECKAGESCHUTZ LC

mit ¼“, ⅜“ und ½“ Zoll Anschlüssen

Der Leckagenschutz LC schaltet den Zufluss des Wasser nach dem Eckventil ab, falls es zu austretendem Wasser kommt. Es ist eine kleine Gewebetablette integriert, die sich mit Wasser voll saugt und dann das Ventil vom LC betätigt und den Wasserzufluss unterbricht. Die Gewebetablette kann beliebig oft ausgetauscht werden, so dass der LC nach einer Leckage immer immer wieder verwendet werden kann mit einer neuen Gewebetablette.

Installation:

Vergewissern Sie sich das der verwendete Schlauch Ihres Filtersystems von der Größe her zum LC passt. Den LC gibt es mit ¼“, ⅜“ und ½“ Anschluessen. Der LC wird in den Wasserzufluss vor Ihrem Filters ystem eingebaut. Der Zuflussschlauch wird aufgetrennt (durchgeschnitten) und dann der Schlauch des Zuflusses in den Eingang des LC gesteckt und die Seite des Schlauches in Richtung Filtersystem in die Ausgangsseite des LC gesteckt. Achten Sie bitte darauf den Schlauch gerade abzuschneiden (keine Zange verwenden, sondern ein scharfes Messer).

Alle 6 Monate sollte der LC überprüft werden und von Schmutz befreit werden. Man sollte den LC jährlich auswechseln um höchste Sicherheit zu gewährleisten. Bitte prüfen Sie die Schnappfunktion des Ventils in dem Sie die Kappe unter dem die Gewebetablette sitzt anheben. Das Ventil sollte dann sofort zu schnappen. Diese Funktion am besten mehrmals prüfen. Falls es schwergängig ist etwas Silikonöl nutzen oder den LC im Zweifel austauschen.

LC

Artikelnummer	LC ¼“: 90000574 LC ⅜“: 90000573 LC ½“: 90000575
Kurzbezeichnung	LC ¼“, LC ⅜“, LC ½“
Gewicht	ca. 62g
Größe	4,2 x 11,7 x 5,2 cm (BxLxH)
Material	Nylon

Zollnummer	8421 2100 900
EAN Nummer	LC ¼“: 4250188804068 LC ⅜“: 4250188804051 LC ½“: 4250188804075
Nutzung	An Filtersystemen unter der Spüle, Umkehrosmoseanlagen, Wasserspendern etc.

PRIME INVENTIONS WASSERHÄHNE

Unsere Küchenwasserhähne sind eine sinnvolle Ergänzung zu Ihrer Untertisch-Filteranlage.

Wählen Sie aus **2 verschiedene Varianten:**

1. **Filterwasser Kaltwasserhahn**
   Der klassische Filterwasserhahn mit einer Zuleitung nur für Filterwasser. Da hier nur das saubere Filterwasser durchläuft ist es auch die erste Wahl wenn z. B. Bakterien gefiltert werden.
2. **3-Wege Wasserhähne**
   Wasserhähne für mit 3 Zuleitungen für Kalt-, Warm- und gefiltertes Wasser. Durch ein weit vom ungefilterten Brauchwasser getrennten Auslauf fließt das Filterwasser. Die Filterwasserleitung hat einen separaten Hebel zusätzlich zum Heiß/Kalt Brauchwasser Mischhebel.

Hochwertige Materialien

Unsere Wasserhähne werden ausschließlich aus hochwertigen Materialien, wie z.B. Edelstahl oder Messing gefertigt. Entsprechende Adapter für Wasserwirbler oder Osmose-Anlagen sind ebenfalls bei uns erhältlich.

Modell	Kurzbez.	Material	System	Merkmale
F-28	F-28	Edelstahl	3-Wege	Design-Edelstahlwasserhahn mit 360° drehbarem Auslaufrohr
F-29 Tina	F-29	Edelstahl	1-Wege	Design-Edelstahlwasserhahn - auch auf extradicken Arbeitsplatten montierbar
F-19S Nena	F-19S	verchromtes Messing	1-Wege	Schlanker moderner Design Wasserhahn
WS-8	WS-8	Kunststoff / verchromt	1-Wege	Formschöner, günstiger Wasserhahn mit freiem Auslauf
WS-8P	WS-8P	Kunststoff / verchromt	1-Wege	Formschöner, günstiger Wasserhahn mit Perlator
WS-6	WS-6	verchromtes Messing	3-Wege	Stabiler 3-Wege Wasserhahn mit separatem Ventil am Auslaufende und separatem Auslauf für Filterwasser
WS-7	WS-7	verchromtes Messing	3-Wege	mit separatem Ventil am Hahn und separatem Auslauf, für gefilterte Wasserentnahme.

F-28 TRIPLE

Der 3-Wege Designwasserhahn

für Kalt-, Warm- und Filterwasser mit einem extra Auslauf für Filterwasser geregelt über den kleineren Hebel auf der linken Seite.

Der größere Hebel auf der rechten Seite regelt das ungefilterte Wasser heiß/kalt. Die beiden Wasserleitungen für Brauchwasser und Filterwasser sind auch innen getrennt und führen in den jeweiligen Auslauf für Filterwasser (kleiner) oder Brauchwasser (groß). Der Wasserhahn zeichnet sich durch integrierte innenliegende Strahlregler und das um 360 Grad drehbare Auslaufrohr aus.

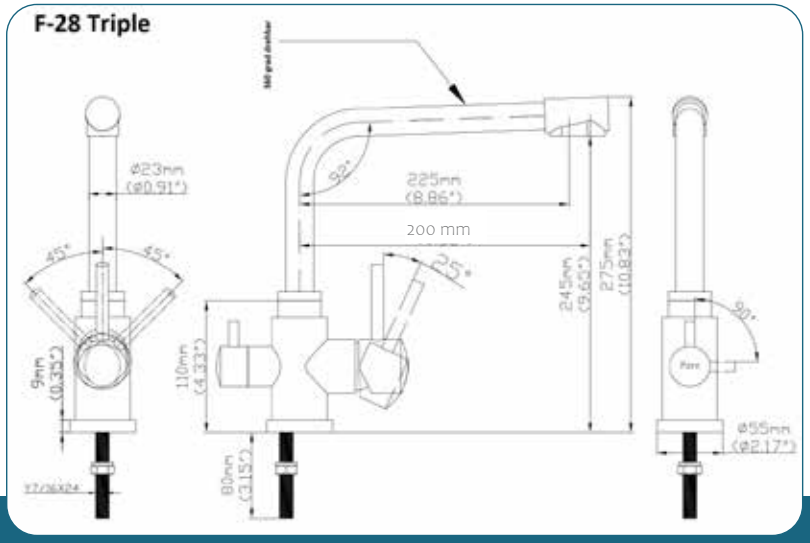

F-28

Artikelnummer	90000038
Kurzbezeichnung	F-28
Material	Edelstahl
Schläuche	Flexschläuche
Schwenkbar	360°
Gewicht	1,85 kg o. Verpackung, 2,5 kg inkl. Verpackung
Gesamthöhe	ca. 35,5 cm
Höhe von Arbeitsplatte bis Wasserauslauf	ca. 27,5 cm
Ausladung Auslaufrohr	ca. 20 cm

Montage auf Arbeitsplatte	Max. Plattenstärke
Durchmesser	ca. 5,7 cm
Bohrungsdurchmesser für Arbeitsplatte	ca. 35 mm
Kartongröße (BxHxT)	42,5 x 36,5 x 6 cm
EAN Nummer	4250188805836
Lieferumfang	F-28, 2 Flexschläuche und Anleitung
Anschlüsse	3/8"
Haupteinsatzort	Küche

F-29 TINA

Designwasserhahn

Edelstahl Design-Wasserhahn, ideal für die moderne Küche. Der Wasserhahn lässt sich durch sein über 8 cm langes Anschlussrohr auch auf dicken Marmor-Arbeitsplatten etc. stabil anbringen. Das extra dicke Auslaufrohr (ca. 18mm) kann man leicht um 360 Grad drehen. Auslaufrohr mit M22x1 Gewinde und Strahlregler, also anschlussfertig für Wasserverwirbler.

- Adapter für Umkehrosmoseanlagen optional erhältlich.
  Bitte dazu die Schlauchdicke der Umkehrosmoseanlage angeben.
- Der Keramikdichtsatz ist leicht austauschbar und als Ersatzteil erhältlich.
- Langlebige, leicht austauschbare und verschleißarme
  Keramikeinsätze mit Edelstahlkäfig

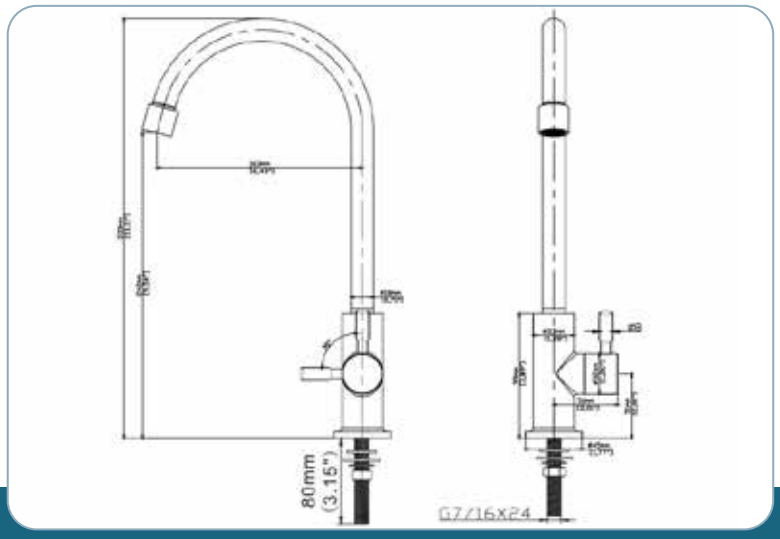

F-29

Artikelnummer	88805829
Kurzbezeichnung	F-29
Material	Edelstahl
Schläuche	Flexschläuche
Schwenkbar	360°
Gewicht	ca. 600 g ohne Verpackung
Gesamthöhe	ca. 41,3 cm
Höhe von Arbeitsplatte bis Wasser-auslauf	ca.24,2 cm
Ausladung Auslaufrohr	ca. 16,3 cm

Montage auf Arbeitsplatte	ca. 7 cm
Bohrungsdurchmesser für Arbeitsplatte	12mm
EAN Nummer	4250188805829
Anschlüsse	3/8"
Haupteinsatzort	Küche

NENA

Der edle Filterwasserhahn F-19S zeichnet sich durch ein schönes Design und hochwertige Materialien aus. Der Hahn besteht aus verchromtem Messing (NSF getestet)

Der Wasserhahn ist stabil und zuverlässig und für alle Prime Inventions und Carbonit® Untertischfiltersysteme geeignet.

F-19 S

Artikelnummer	90000297
Kurzbezeichnung	F-19 S
Material	verchromtes Messing (NSF)
Schwenkbar	360°
Gewicht	400 g
Gesamthöhe	29 cm (Mitte Bogen)
Höhe von Arbeitsplatte bis Wasserauslauf	18 cm
Ausladung Auslaufrohr	ca. 15,5 cm
EAN Nummer	4250188800787
Bohrungsdurchmesser für Arbeitsplatte	ca. 10,24 cm
Kartongröße (LxBxH)	37 x 16 x 3,5 cm
Lieferumfang	F-19
Anschlüsse	3/8" AG mit Adapter
Haupteinsatzort	Küche, Badezimmer

WS-8 / WS-8P

Artikelnummer	WS-8 = 120VAR-WS8 WS-8P = 120 VAR-WS8P
Kurzbezeichnung	WS-8 WS-8P
Material	Kunststoff / verchromt
Schwenkbar	360°
Gewicht	330 g ohne Verpackung
Gesamthöhe	27 cm
Höhe von Arbeitsplatte bis Wasserauslauf	ca. 21 cm
Ausladung Auslaufrohr	ca. 12 cm
Montage auf Arbeitsplatte	58 mm max. Arbeitsplatte
Bohrungsdurchmesser für Arbeitsplatte	ca.11,5 cm
Kartongröße (LxBxH)	32 x 14 x 3,5 cm
EAN Nummer	WS-8 = 4024875145808 WS-8P = 4024875172064
Lieferumfang	WS-8 WS-8P mit Perlator
Anschlüsse	3/8" AG mit beiliegendem Adapter
Haupteinsatzort	Küche

WS-8 Wasserhahn

Formschöner und preiswerter Wasserhahn

WS-8P Wasserhahn

wie WS8 aber Perlator statt freier Auslauf (u.a. für Anschluss eines Verwirblers)

WS-6

WS-6

Exklusiver 3-Wege-Wasserhahn für Kalt-,Warm- und Filterwasser mit Umschaltventil am Hahn und separatem Auslauf für Filterwasser.

AD-30 VA Adapter
zum Anschluss von Wirbelei und AW Piccolo an WS-6 CARBONIT®. Lieferung nur zusammen mit Wasserverwirblern. Material: Edelstahl

Artikelnummer	120 VAR-WS6
Kurzbezeichnung	WS-6
Material	verchromtes Messing
Schwenkbar	360°
Gewicht	330 g ohne Verpackung
Gesamthöhe	ca. 21 cm
Höhe von Arbeitsplatte bis Wasserauslauf	ca. 19,5 cm
Ausladung Auslaufrohr	ca. 26,5 cm
Montage auf Arbeitsplatte	55 mm
Bohrungsdurchmesser für Arbeitsplatte	ca.35 mm
Kartongröße (LxBxH)	44 x 8 x 19 cm
EAN Nummer	4024875143699
Lieferumfang	WS-6, Adapter, 3x Anschlussschläuche
Anschlüsse	3/8"
Haupteinsatzort	Küche

WS-7

Artikelnummer	120 VAR-WS7
Kurzbezeichnung	WS-7
Material	verchromtes Messing
Schwenkbar	360°
Gewicht	2,9 kg ohne Verpackung
Gesamthöhe	ca. 31,5 cm
Höhe von Arbeitsplatte bis Wasserauslauf	ca. 29,7 cm
Montage auf Arbeitsplatte	max. 75 mm
Bohrungsdurchmesser für Arbeitsplatte	ca. 34 mm
Kartongröße (LxBxH)	450 x 70 x 270 mm
EAN Nummer	4024875143705
Lieferumfang	WS-7, Adapter, 3 Anschlussschläuche und Anleitung
Anschlüsse	3/8"
Haupteinsatzort	Küche

WS-7

Formschöner 3-Wege-Design-Wasserhahn für Kalt-,Warm- und Filterwasser mit separatem Ventil am Hahn und separatem Auslauf, für gefilterte Wasserentnahme.

AD-29 VA Adapter
zum Anschluss von AW Piccolo an Dreiwegehahn (WS-7 CARBONIT®) Lieferung nur zusammen mit Wasserverwirblern. Material: Edelstahl

BELLIMA®

Der Genuss-Wasserfächer

Der Bellima® Wasserfächer steigert den Genuss von Tee und anderen selbst zubereiteten Heißgetränken!

- verbessert das Aroma von Tee und Kaffee
- verhindert Hautbildung und Trübung bei schwarzem Tee
- reduziert Wasserhärte und vermeidet Kalkablagerungen im Wasserkocher
- vermindert Schwermetallspuren (z.B. Eisen, Zink, Blei und Kupfer aus der Hausinstallation)
- wirkt pH-neutral und gibt wertvolles Kalium und Citrat ab verhindert durch einmalige Verwendung die Verkeimungsgefahr
- wird umweltfreundlich aus nachwachsenden Rohstoffen und vollständig in Deutschland hergestellt
- entfernt bei Anwendung im kalten Trinkwasser den typischen Leitungswassergeschmack
- kann mit dem Altpapier oder Biomüll entsorgt werden
- sorgt durch die handliche Größe auch auf Reisen für die gewohnte Wasserqualität und beseitigt auch den im Ausland oft anzutreffenden Chlorgeschmack des Wassers.

Bellima®: einfach besser
Der Bellima®-Fächer wird gemeinsam mit dem Leitungswasser im Kessel aufgekocht. Fertig. Gegenüber herkömmlichen "Kannenfiltern" hat die einmalige Verwendung den Vorteil, dass sich keine unerwünschten Keime ansiedeln können. Daher kann bei der Herstellung auch auf Silber als Keimschutz verzichtet werden. Der Wasserfächer ist ein umweltfreundliches Naturprodukt: es wird aus nachwachsenden Rohstoffen hergestellt (Holz/Cellulose) und kann nach Gebrauch im Altpapier oder Kompost entsorgt werden.

BELLIMA

Artikelnummer	88850012
Kurzbezeichnung	BL-30
Material	Beschichtete Cellulose
Gewicht	75 g
Kartongröße Verkaufsverpackung (LxBxT)	10,5 x 8,8 x 2,5 cm
Inhalt Verkaufsverpackung	30 Stück
VPE	10 Stück
Kartongröße VPE	ca. 12 x 11 x 27 cm
EAN Nummer	5015005850012
Haupteinsatzort	Wasserkocher

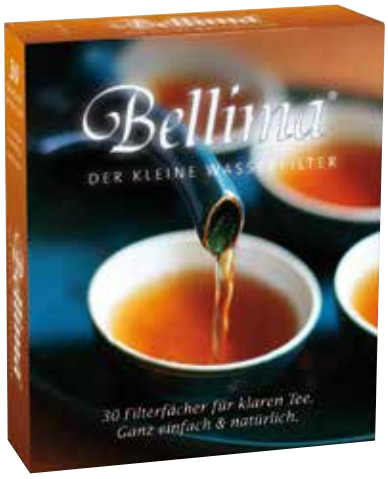

WASSERVERWIRBLER

Made in Germany

Unserem Trinkwasser fehlt in der Regel die Bewegungsform der Verwirbelung. In Wasserleitungen wird durch den Wasserleitungsdruck das Wasser in der Bewegung festgehalten und stagniert in manchen Leitungen. Das Wasser reagiert dazu noch auf äußere Einflüsse wie Elektrosmog. Die Prime Inventions Wasserverwirbler ahmen die natürliche Verwirbelung des Wassers nach, wie es in Flüssen und Wasserfällen auftritt. Als Antrieb dient nur der Wasserleitungsdruck. Durch die speziell entwickelte Wirbeleinheit wird das Wasser auf kleinem Raum so verwirbelt, wie sonst auf einer weiten Reise durch einen Fluss oder Bach. Das Wasser schmeckt sofort frischer und natürlicher nach der Verwirbelung.

Vorteile unserer Wasserverwirbler

- Ihr Leitungswasser schmeckt milder und frischer,
- fast wie aus einer natürlichen Quelle
- Ihr Leitungswasser wird feinporiger
- Das Wasser bekommt mehr Sauerstoff
- Das CO^2 im Wasser wird durch die Verwirbelung vermindert und dadurch bekömmlicher
- Zubereitete Speisen und Getränke können durch den Einsatz der Prime Inventions Wasserverwirbler besser und natürlicher schmecken
- Sie sparen Wasser, da im austretenden Wirbel die Wasseroberfläche vergrößert wird
- Als Duschbrause wirkt der Aquawhirler AW-888 anregend, man fühlt sich wie unter einem Wasserfall
- Mit den zusätzlich erhältlichen EM-Keramik Pipes und/oder Edelstein-Mischungen machen Sie Ihr persönliches Wohlfühlwasser selbst
- Stufenlose Anpassung der Wasserdurchflussmenge möglich (Modelle AW-888, AW-112 und WE-888)

Alle Aquawhirler (Außer AW-Mega) werden in einer Umweltfreundlichen Holzbox geliefert, die hinterher im Haushalt leicht Verwendung findet.

Modell	Kurzbez.	Anpassung Wasserdurchfluss	Aufnahme von Medien	Merkmale
Aquawhirler	AW-888	ja	ja	Unser Klassiker mit regelbarer Wirbelstärke
Wirbelei	WE-888	ja	ja	Der Wirbler in der Urform mit regelbarer Wirbelstärke
Aquawhirler Inline	AW-26	-	ja	zum Einbau unter der Spüle
Aquawhirler Mega	AW-9000	-	ja	Der ideale Wasserverwirbler für den Einsatz in Wohnhäusern, Wohnanlagen bis zu 14 WE, Industrie, Landwirtschaft etc.
Aquawhirler Piccolo	AW-112	ja	ja	Zur idealen Nutzung an 3-Wege Armaturen
Aquawhirler Perlo	AW-PERLO	-	-	Unser kleinster Whirler mit 2 Funktionen
Aquawhirler Inline	AW-9VA	-	ja	Unsichtbarer Whirler direkt am Wassereingang
Whirlatoren	diverse	-	-	Preisgünstige Serie zur Wasserverwirblung

AQUAWHIRLER AW-888

Für großen innen regelbaren Wasserdurchfluss

Regeln Sie die Wassermenge und Verwirbelungsstärke durch Verdrehen der von außen zugänglichen Verstellschraube. So passen Sie den AW-888 an die Wasserdurchflussmenge an. Werksmäßig ist der AW-888 auf größtmöglichen Wasserdurchfluss eingestellt.
Kunden, die lieber einen geraden Wasseraustritt aus dem Wirbler bevorzugen, können den beiliegenden Strahlregler anschließen. Das Wasser tritt dann nicht in Glockenform aus, sondern gerade wie aus einem normalen Wasserhahn. Innen wird das Wasser trotzdem verwirbelt.

Wasserverwirbler mit integrierter Edelsteinkammer
Prime Inventions Wasserverwirbler haben eine integrierte Edelsteinkammer für zusätzliche Energetisierung nach Ihren Wünschen

Lieferung in hochwertiger Holzschatulle

Wasser wie frisch aus der Quelle
mildes und frisches Trinkwasser mit unserem Klassiker AW-888

mit beiliegendem Strahlregler

AW-888

Artikelnummer	88808882
Kurzbezeichnung	AW-888
Gewicht	ca. 250g o. Verpackung, o. Adapter
Länge	ca. 64mm
Durchmesser	ca. 50mm
Material Gehäuse	V4A Edelstahl
Arbeitsbereich	ca. bis 2 l/min, ideal 4-6 l/min
Anschlussgewinde	M22x1 IG (M24x1 AG mit beiliegendem Adapter)
Verpackungseinheit VPE	1 Stück

EAN Nummer	4250188888877
Optionale Energetisierung	Edelsteinmischung (E1) oder Aquawhirlerkugeln
Herkunft	Deutschland
Einsatzorte	direkt am Standardwasserhahn, ideal nach der Wasserfilterung
Lieferumfang	Wirbler, Adapter, Anleitung
Reinigung	Der AW-888 kann in der Spülmaschine gereinigt werden. Dichtungen und die Energetisierungsmedien vorher herausnehmen (E1).
Mindestbetriebsdruck	ca. 1 bar, ideal 3,5 bar

WIRBELEI WE-888

Der Whirler in der Urform

Konstruktionsbedingt ist schon bei niedrigen Wassermengen eine gute Verwirbelung gewährleistet und es lässt sich daher ideal an Tischwasserfiltern mit wenig Wasserdurchsatz und Umkehrosmoseanlagen (ab ca. 2 l Wasserleistung pro Minute) betreiben. Den Wasserdurchfluss bzw. die Verwirbelungsstärke können Sie mit einem Standard-Schraubendreher von unten durch die Wasseraustrittsöffnung selber einstellen. Neue Filterpatronen lassen zunächst mehr Wasser durchfließen - dieser Durchfluss nimmt im Laufe der Nutzung durch die zurückgehaltenen Partikel im Filter ab. Durch die stufenlose Regelung können Sie den Wasserdurchfluss immer so einstellen das die kleine Wirbelglocke erhalten bleibt. Bei längerer Nutzung der Filterpatrone kann evtl. weniger Wassermenge fließen. Dann können Sie die Wirbelglocke etwas kleiner regelt, sie bleibt aber so erhalten. Werksmäßig ist der Wasserdurchfluss auf maximal eingestellt.

Trinkwasser belebt mit Wirbelei
fotografiert auf gefrorenen Tropfen. Wassertropfen von Trinkwasser, belebt mit dem Wirbelei, wurden eingefroren und unter dem Mikroskop fotografiert. Als Vergleich: Destillliertes, der Energie beraubtes Wasser ist selten in der Lage, auf gefrorenen Tropfen kristalline Formen hervorzubringen.

Trinkwasser belebt mit Wirbelei

Vergleichsprobe:
Trinkwasser aus Thun
Auftraggeber:
Prime Inventions GmbH
Untersuchung durchgeführt von:
Ernst F. Braun -
CH-3664 Burgistein
Mai 2007 © - Probe Nr: 803

Lieferung in hochwertiger Holzschatulle

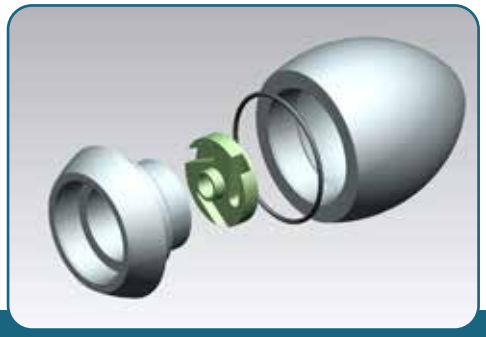

EGGY WHIRLER

Artikelnummer	88818898
Kurzbezeichnung	WE-888
Gewicht	ca. 115g o. Verpackung, o. Adapter
Länge	ca. 45mm ohne Adapter
Durchmesser	ca. 35mm
Material Gehäuse	V4A Edelstahl
Arbeitsbereich	ab 2 l/min (druckabhängig)
Leistung	Ideal 3 l/min, Verwirblung ab ca. 1,8 l/min möglich
Anschlussgewinde	M22x1 IG (M24x1 AG mit beiliegendem Adapter)
Verpackungseinheit VPE	1 Stück

EAN Nummer	4250188800107
Optionale Energetisierung	Edelsteinmischung (E1) oder Aquawhirlerkugeln
Herkunft	Deutschland
Einsatzorte	An Wasserfilter, an Umkehrosmoseanlagen, im Wohnmobil, Yacht, Friseurwaschbecken.
Lieferumfang	Wirbler, Adapter, Anleitung
Reinigung	Der WE-888 kann in der Spülmaschine gereinigt werden. Energetisierungsmedien vorher herausnehmen (E1).
Mindestbetriebsdruck	ca. 1 bar, ideal 3,5 bar

AQUAWHIRLER INLINE

Mit Aquawhirler Kugeln

Der Aquawhirler AW-26 wird zur Wasserverwirbelung unter der Spüle nach dem Wasserfilter oder auch in der Dusche eingebaut. Das Gehäuse ist aus hochwertigem V4A Edelstahl. Die Verwirbelung geschieht mit der neuesten von Prime Inventions unter WO 2017/084711 patentierten Verwirbelungtechnik mit Hilfe der Aquawhirler-Kugeln. Durch eine Vielzahl kleiner, extra in die Glaskugeln gefrästen Verwirbelungsvertiefungen entstehen beim Umströmen viele kleine Verwirbelungen im Wasser.

In der Natur, z. B. in Flüssen wird das Wasser ebenfalls durch das Umströmen von Steinen etc. verwirbelt, wodurch dann auch eine Vielzahl kleiner Verwirbelungen entstehen, die das Wasser erfrischen. Der AW-26 mit Aquawhirler Kugeln ahmt diese Art der Wasserverwirbelung nach und holt diese direkt in Ihre Wasserleitung.

Anwendungen:

- Anschluss ideal in der Dusche direkt an 1/2" Wandanschluss. (mit Adaptation A4)
- hinter Wasserfilteranlagen unter der Spüle. Adaption je nach Anlagenanschluss.
- vor der Waschmaschine

Inklusive:

Eine Mischung aus Aquawhirler Kugeln mit Wirbelflächen und Aquawhirler Kugeln glatt

Optionale Adaptionen:

A2: 2 Stück Adapter 3/8" IG – 3/8" JG Schlauchanschluss zum Anschluss an z. B. AquaAvanti Inline, oder Umkehrosmoseanlagen mit 3/8" Schläuchen wie AquaAvanti Osmo.

A3: 2 Stück Adapter 3/8" IG – 1/4" JG Schlauchanschluss zum Anschluss an Umkehrosmoseanlagen mit 1/4" Schläuchen.

A4: 1 Stück Doppelnippel 1/2" IG – 1/2" IG aus V4A zum Anschluss an den Duschschlauch. Die andere Seite des Wirblers wird direkt am Duschwandanschluss angeschraubt.

A5: 2 Stück Reduziernippel 1/2" - 3/4" zum Anschluss an die Waschmaschine.

AQUAWHIRLER INLINE

Artikelnummer	88813626
Kurzbezeichnung	AW-26
Gewicht	290 g
Länge	11,6 cm
Durchmesser	2,5 cm
Material Gehäuse	V4A Edelstahl
Min. Wasserdurchfluss	ca. 0,5 l/min
Max. Wasserdurchfluss	ca.10 l/min
Anschlussgewinde	1/2" IG

Verpackungseinheit VPE	1 Stück
EAN Nummer	4250188813626
Optionale Anschlüsse	siehe oben
Herkunft	Deutschland
Einsatzorte	Küche, Dusche, Waschmaschine
Lieferumfang	Lieferung in hochwerter Holzbox im Samtsäckhen, Wirbler, Wandhalterung, Panzerschlauch, 2 Adapter auf 3/8" AG, 160mm 3/8" - 3/8" IG Flex Schlauch
Reinigung	Der AW-26 kann in der Spülmaschine gereinigt werden. Energetisierungsmedien vorher herausnehmen.
Mindestbetriebsdruck	1 bar

Patentierte Wasser-verwirblungs-technik

AQUAWHIRLER MEGA

Der Profi-Wasserverwirbler

Der Aquawhirler Mega der ideale Wasserverwirbler für den Einsatz in Wohnhäusern, Wohnanlagen bis zu 14 WE, Industrie, Landwirtschaft etc.

Das Gehäuse besteht aus V4A Edelstahl (Überwurfmuttern V2A, da kein Wasserkontakt). Durch den Einsatz verschiedener V4A Edelstahl Anschlussadapter kann das Gerät an Leitungen mit 1", 1,5", 2" oder 2,5" Gewinde angeschlossen werden. Die Dichtungen sind aus hochwertigem Silikon. Für Industrieanwendungen sind auch chemiebeständige Dichtringe optional erhältlich.

Die Verwirbelung geschieht durch die unter WO 2017/084711 patentierte Aquawhirler Verwirbelung mit Hilfe von Verwirbelungselementen mit speziell geformter Oberfläche. Es entstehen so viele kleine Verwirbelungen wie auch in der Natur in z. B. Flüssen und geben dem Wasser besondere Eigenschaften. Die Verwirbelungselemente können bei Bedarf entnommen und gesäubert werden. Zusätzlich ist die Verwirbelungskammer mit EM Keramiken ausgestattet. Wir empfehlen den Einsatz eines Wasserfilters vor dem AW Mega.

Installations-Beispiel

Lieferumfang, verpackt in einem stabilen und gepolsterten Koffer in Aludesign:

- Aquawhirler Mega Gehäuse inklusive Verwirbelungselementen und EM Keramik gefüllt mit Aquawhirler Verwirbelungselementen (bereits eingebaut) und EM Keramik, individuelle Füllungen auf Wunsch möglich
- 2 passende Anschlussadapter für den gewünschten Anschlus 1", 1,5", 2" oder 2,5"
- 1 Spezialschlüssel zum An-Abschrauben der Anschlussadapter
- 2 Wandhalterungen Edelstahl mit Stockschrauben Edelstahl

Lieferung in stabilem Alukoffer

AQUAWHIRLER

Version	Kurzbez.	max. Wasserdurchlass	Wohneinheiten	Art. Nr.	EAN Nummer
1" Anschluss-Version	AM-1	ca. 6.000 l/Stunde	ca. 8 Wohneinheiten	90000126	4250188806369
1,5" Anschluss-Version	AM-2	ca. 8.000 l/Stunde	ca. 10 Wohneinheiten	90000127	4250188806376
2"Anschluss-Version	AM-3	ca. 10.000 l/Stunde	ca. 12 Wohneinheiten	90000128	4250188806383
2,5" Anschluss-Version	AM-4	ca. 12.000 l/Stunde	ca. 14 Wohneinheiten	90000129	4250188806390

Gewicht	ca. 5,5 kg
Länge	ca. 41cm
Durchmesser	ca. 7 cm
Material Gehäuse	V4A
Leistung	siehe oben
Anschlussgewinde	siehe oben
Verpackungseinheit VPE	1 Stück

Verpackungsgröße	45 x 32 x 13,5 cm
Gewicht mit Verpackung	7,5 kg
Optionale Energetisierung	Wirbelkugeln, EM-Pipes
Herkunft	Deutschland
Einsatzorte	Industrie, Wohnhäuser, Landwirtschaft
Mind. Max. Betriebsdruck	2 bar / 12 bar

AQUAWHIRLER PICCOLO

Ideal an Dreiwegearmaturen...

...kleinen Wasserhähnen, oder Wasserfilterauslaufrohren. Der AW Piccolo ist komplett aus hochwertigem, der Trinkwassernorm entsprechendem V4A Edelstahl gefertigt. Bei Nutzung von Wasser mit niedrigem ph Wert (z. B. Umkehrosmose) entsteht deshalb am AW Piccolo keine Korrosion.

Konstruktionsbedingt ist schon bei niedrigen Wassermengen eine gute Verwirbelung gewährleistet und es lässt sich daher ideal an Tischwasserfiltern mit wenig Wasserdurchsatz und Umkehrosmoseanlagen (ab ca. 1 l Wasserleistung pro Minute) betreiben.

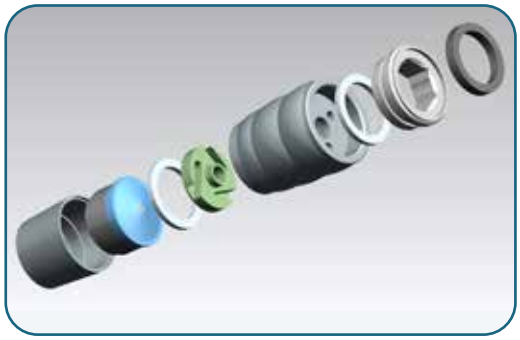

Zusätzliche Wasserbelebung:
Optional lassen sich in die Wirbelkammer (im Gehäuse) die verschiedensten Energetisierungsmedien wie Bergkristalle, Korallen etc. einfüllen. Prime Inventions bietet Ihnen z.B. die Edelsteinmischung E1 an, in der sechs verschiedene Edelsteinsorten enthalten sind. Konstruktionsbedingt ist schon bei niedrigen Wassermengen eine gute Verwirbelung gewährleistet und es lässt sich daher ideal an Tischwasserfiltern mit wenig Wasserdurchsatz und Umkehrosmoseanlagen (ab ca. 1,3 l Wasserleistung pro Minute) betreiben. Den Wasserdurchfluss bzw. die Verwirbelungsstärke können Sie mit einem Standard-Schraubendreher von unten (nachdem der Strahlregler abgeschraubt wurde) durch die Wasseraustrittsöffnung selber einstellen.

AW-112

Artikelnummer	88806529
Kurzbezeichnung	AW-112
Gewicht	53 g
Länge	4,8 cm
Durchmesser	2,7 cm
Material Gehäuse	V4A Edelstahl
Anschlussgewinde	M22x1 IG (M24x1 AG mit beiliegendem Adapter)
Verpackungseinheit VPE	1 Stück
Verwirbelung	ab ca. 0,7 l/min

EAN Nummer	4250188800381
Optionale Energetisierung	E1 Edelstahlmischung
Herkunft	Deutschland
Einsatzorte	Wasserhahn
Lieferumfang	Wirbler, Adapter Anleitung, Lieferung in umweltfreundlicher Holzbox
Reinigung	Der AW-112 kann in der Spülmaschine gereinigt werden. Energetisierungsmedien vorher herausnehmen.
Mindestbetriebsdruck	ideal 3,5 bar - mind.1 bar

AQUAWHIRLER PERLO

Neuheit bei Prime Inventions

Der kompakte kleine Miniwirbler Aquawhirler Perlo enthält ein wendbares Wirbelelement. Man kann dadurch selber wählen, ob das verwirbelte Wasser als Wirbelglocke oder als Strahl herauskommen soll.

Der Aquawhirler Perlo hat also 2 Funktionen, einmal die Option Wasser „als Glocke", wie bei dem Wirbelei als Auslass und wenn Sie das Aquawhirler Mini Wirbelelemt innen umdrehen erhalten Sie einen geraden Wasser-Auslass, wie bei dem Picollo. Das Gehäuse ist aus hochwertigem V4A Edelstahl und der Wirbeleinsatz aus Trinkwasser gemäßem Kunststoffmaterial. So kann man den Wirbeleinsatz auch einzeln Auswechseln. Aus hygienischen Gründen empfehlen wir den Wechsel idealer Weise immer zusammen mit dem 6-monatigen Filterpatronenwechsel. Da das Wirbelelement aus einer sehr kleinen Menge Kunststoff besteht, ist der Wechsel umweltfreundlich. Man spart chemische Mittel die sonst zum Reinigen und Entkalken notwendig sind bei herkömmlichen Strahlreglern.

Wirbeleinsatz Aquawhirler Perlo

Der einfachste und kleinste Weg zu wohlschmeckendem Quellwasser

Verwirbelung als Glocke

AW PERLO

Artikelnummer	90000318
Kurzbezeichnung	AW-PERLO
Gewicht	ca. 18 g
Länge	Ohne Adapter 19,5 mm Mit Standardadapter 30 mm Adapter für Dreiwegewasserhähne 37 mm
Material Gehäuse	Kappe aus V4A Edelstahl Wirbelelement aus PET
Durchflussmenge/min Leistung	bis ca.10 l/min
Anschlussgewinde	M22x1 IG (M24x1 AG mit beiliegendem Adapter)

EAN Nummer	4250188801951
Optionale Anschlüsse	Optionale Varianten für den Dreiwegewas-serhahn WS-7 und WS-6 sind verfügbar.
Einsatzorte	Wasserhahn
Lieferumfang	Wirbler, Adapter
Reinigung	Der AW-Perlo kann in der Spülmaschine gereinigt werden.
Wechselintervall Wirbelelement	empf. alle 6 Monate
Mindestbetriebsdruck	ca. 1 bar ideal 3,5 bar
Ersatzteile	Wirbeleinsatz Aquawhirler Perlo ArtNr. 90000493, AW-PWE EAN 4250188804471

AQUAWHIRLER INLINE 9-VA

Anschluss direkt an der Wasserleitung

Der Ideale Wasserwirbler für alle Kunden, die keinen Wasserwirbler am Auslaufhahn anschließen können oder möchten.Der Aquawhirler Inline (AW-9VA) ähnelt vom Aufbau dem AW-26. Beide werden in der Wasserleitung nach dem Untertischfiltermontiert, vor dem Wasserhahn montiert. Die beste Stelle ist direkt am Eingang des Filter-Wasserhahnes. Das Gehäuse des AW-9VA besteht aus hochwertigem Edelstahl und hat bereits einen Wasserhahnadapter mit UNS 7/16"-24 Gewinde (Standard bei vielen Wasserfiltersystemen) dabei. Ohne Adapter lässt er sich problemlos an Wasserhähne mit Standard 3/8" Gewinde anschließen. An der Eingangseite befindet sich ein 3/8" AG für Standard Flexschläuche.

Die Verwirbelung geschieht mit dem extra dafür entwickelten Wirbeleinsatz (ähnlich AW-Perlo). Unmittelbar nach dem Wirbeleinsatz ist ein 2. Einsatz für Wasserveredlungmedien integriert. Diese ist standardmäßig mit Rosenquarz, Amethyst und Bergkristall Steinchen gefüllt. Es ist möglich diese zu öffnen und eigene Füllungen zu machen. Beide Einsätze können herausgenommen werden. Aus hygienischen Gründen solle man den Wirbeleinsatz und die Edelsteinkammer jährlich auswechseln. Alternativ können die Einsätze auch in der Spülmaschine gereinigt werden. (bis max. 70 grad. max. ca. 3 x)

AW-9VAL

Artikelnummer	90000296
Kurzbezeichnung	AW-9VA
Gewicht	137 g
Länge	6,1 cm mit Adapter 7,4 cm
Durchmesser	2,5 cm
Material Gehäuse	Edelstahl
Anschlussgewinde	3/8" AG – Ausgang: 3/8" IG , beiliegender Adapter 3/8" AG – UNS 7/16"-24
Verpackungseinheit VPE	1 Stück
Verbirbelung	ab ca. 0,7 l/min
EAN Nummer	4250188803276
Einsatzorte	Wasserleitung Küche
Lieferumfang	Wirbler inkl. Wirbel- und Edelsteinkamer, Adapter Anleitung
Wechselintervall Wirbel und Edelsteineinsatz:	empf. nach max. einem Jahr, oder Reinigung
Mindestbetriebsdruck	ideal 3,5 bar - mind.1 bar

Ersatzteile	
Modell	Wirbeleinsatz
Artikelnummer	90000494
Kurzbezeichnung	AW9-WE
EAN Nummer	4250188804488
Modell	Edelsteineinsatz für E1
Artikelnummer	90000495
Kurzbezeichnung	AW9-EE
EAN Nummer	4250188804495

WHIRLATOR

Whirlator® WTE-241 Edelstahl

Der Edelstahl-Verwirbler WTE – 241 / 221 wird als Standard - Verwirbler, direkt am Wasserhahn, bei Einfamilienhäusern und in Hygiene sensiblen Bereichen eingebaut.

Whirlator® WTC-241

Der Verwirbler WTC – 241 / 221 wird als Standard - Verwirbler, direkt am Wasserhahn, bei Einfamilienhäusern und in Hygiene sensiblen Bereichen eingebaut.

UT-380 für Eckventile

Der Vortex UT-380 ist die Variante für Eckventile, ein preiswerter Verwirbler der gern bei Designarmaturen, ganz unsichtbar, zur Verwirbelung von Stadtwasser eingebaut wird.

Artikelnummer	90000350	70001000	70001003
Kurzbezeichnung	WTE 241	WTC 241	UT-380
Gewicht	60g	60 g	60g
Abmessung	26mm x 40mm Länge	26mm x 40mm Länge	26mm x 47m Länge
Kapazität	ca. 900 Liter / h bei 3,5 bar	ca. 900 Liter / h bei 3,5 bar	ca. 900 Liter / h bei 3,5 bar
Material	1.4404 Edelstahl POM Natur Hostaform C9021 mit KTW - Zulassung.	MS Sanitärstandard POM Natur Hostaform C 9021 mit KTW – Zulassung	MS Sanitärstandard POM Natur Hostaform C 9021 mit KTW – Zulassung
Anschluss	M 24 x 1 und M 22 x 1 flach - dichtend	M 24 x 1 und M 22 x 1 flach - dichtend	G 3/8 Zoll - flach dichtend

Whirlator® DAC-120 fürs Bad

Das Gerät kann an jede Armatur in Bad und Dusche, an Wannenfüll- und Brausearmaturen, auch Waschmaschinen und Spülmaschinen mit ½" Anschluss am Außengewinde der Armatur / Wasserhahn montiert werden.

Whirlator® MA-340

Der Verwirbler MA – 340 wird als Verwirbler bei Wasch- und Spülmaschinen und in Hygiene sensiblen Bereichen eingebaut. Optimaler Kalk- und Keimschutz, reduzierter Einsatz von Wasserchemie.

Whirlator® EWY

Der komplett aus Kunststoff produzierte und speziell für Osmose Anlagen geeignete Verwirbler wird in Hygiene sensiblen Bereichen, vor- und nach der Ultrafiltration oder bei Kaffeeautomaten eingebaut.

.

Artikelnummer	70001001	70001002	9044400
Kurzbezeichnung	DAC-120	MA-340	EWY-1/4" und EWY-3/8"
Gewicht	75g	75g	45g
Abmessung	26mm x 47m Länge	32mm x 36mm Länge	29mm x 70m Länge
Kapazität	ca. 550 Liter / h bei 3,5 bar	ca. 550 Liter / h bei 3,5 bar	ca. 540 Liter / h bei 3,5 bar
Material	MS Sanitärstandard POM Natur - Hostaform C 9021 mit KTW – Zulassung	MS Sanitärstandard POM Natur Hostaform C 9021 mit KTW – Zulassung	POM Natur Hostaform C 9021 mit KTW – Zulassung
Anschluss	G ½" - flach dichtend	G 3/4"- flach dichtend	Schlauchsteckanschluss John Guest 1/4 oder 3/8"

WHIRLATOR

Whirlator® HC-340

Der Klassiker für die zentrale Wasserversorgung im Einfamilienhaus - für verbessertes Lösungsvermögen und Quellwasser-Standard.

Artikelnummer	70001005
Kurzbezeichnung	HC-340
Gewicht	1600g
Abmessung	50mm x 189mm Länge
Kapazität	ca. 1.500 Liter / h bei 3,5 bar
Material	MS Sanitärstandard POM Natur Hostaform C9021 mit KTW - Zulassung.
Anschluss	G 1" - flach dichtend

Whirlator® KKS-18P

Der Klassiker für Industrieanwendungen - für verbessertes Lösungsvermögen und Kalk- / Keimschutz

Artikelnummer	9040500
Kurzbezeichnung	KKS-18P
Gewicht	500g
Abmessung	65mm x 120mm Länge
Kapazität	ca. 1.800 Liter / h bei 3,5 bar
Material	POM Natur Hostaform C9021 mit KTW - Zulassung.
Anschluss	G 1" - flach dichtend

Whirlator® KKS-81

13 speziell angeordnete Wirbelkammern verwirbeln jedes Wassermolekül, generieren geordnete Strukturen mit optimalem Kalk- und Keimschutz, preiswerte Investition um größere Wohnanlagen oder z.B. kleinere Schwimmbäder und sonstiges vor Keimen und Kalkanhaftungen zu schützen.

Artikelnummer	9040600
Kurzbezeichnung	KKS-81
Gewicht	1500g
Abmessung	127mm x 157mm Länge
Kapazität	ca. 10.000 Liter / h bei 3,5 bar
Material	POM Natur Hostaform C9021 mit KTW - Zulassung.
Anschluss	G 1 1/2" flach dichtend

Whirlator® KKS-270

Aktuell leistungsstärkster Verwirbler aus dem Whirlator Programm. Durch geordnete Strukturen optimaler Kalk- und Keimschutz. Dieser Whirler ist eine preiswerte Investition zur Ertragssteigerung in der Landwirtschaft oder zum Einbau in das Wasser-Zirkulationssystem bei Schwimmbädern.

Artikelnummer	90000349
Kurzbezeichnung	KKS-270
Gewicht	1800g
Abmessung	153mm x 285mm Länge
Kapazität	ca. 27 bis 35m³
Material	MS Sanitärstandard POM Natur Hostaform C 9021 mit KTW – Zulassung
Anschluss	passend für Standardverschraubung PVC 2 Zoll I x Dm I 75 mm / alternativ Dm I 63 / 50 mm oder G 2 1/2 Zoll A / passend für B 75 Feuerwehrschlauch / Bajonett Anschluss

MX1

MX 2

EM EFFEKTIVE MIKROORGANISMEN®

EM ist die Abkürzung für EM Effektive Mikroorganismen®, die von Prof. Teruo Higa, Universitätsprofessor an der Ryukyo Universität in Okinawa, Japan, in ihrer spezifischen Zusammensetzung vor gut 30 Jahren entdeckt wurden. EM Keramik und EM Gold® Keramiken werden in Japan hergestellt und basieren auf Kibushi-Ton, der nach mehrmonatiger Fermentation mit Effektiven Mikroorganismen bei hohen Temperaturen gebrannt wird. Durch den Fermentationsprozess werden im Ton "Räume" für die Mikroben geschaffen, die später mit diesen wieder besiedelt werden. Feinenergetisch bleiben die Resonanzen der Mikroben in der Keramik erhalten. EM und EM Gold® Keramik gibt es in verschiedenen pulvrigen und festen Formen für verschiedene Verwendungen.

Prof. Teruo Higa, Finder der EM Effektive Mikroorganismen® fand in den 70er-Jahren durch Zufall heraus, dass eine Kombination verschiedener Mikroben in der Lage ist, faulende (lebensfeindliche) organische Substanzen so zu beeinflussen, dass daraus ein lebensfördernder Prozess entsteht. Die Kombination dieser Mikroorganismenstämme nannte er EM Effektive Mikroorganismen®. Er hatte intensiv nach der Möglichkeit geforscht, mit Mikrobenkulturen das Pflanzenwachstum zu verbessern. Über 20jährige Erfahrung in inzwischen mehr als 120 Ländern dieser Welt zeigt, dass EM Effektive Mikroorganismen® im Boden, im Wasser und in der Abfallbehandlung sehr kostengünstig die Prozesse steuern können. Statt Fäulnisprozessen entstehen gesunde Prozesse. Damit hatte Prof. Higa eine wesentliche Grundlage zur Lösung vieler Problemfelder auf dieser Welt gelegt.

EM Keramik Pipes grau - 12 Stck. - MX 1

Info: Reduziert Oberflächenspannung. Die EM-Keramik-Basis: Die grauen Pipes werden bei 1200 – 1300°C reduzierend gebrannt. Empfohlene Nutzungsdauer: 6-8 Monate.

Anwendung: Wasserverwirbler (bei Modellen mit entsprechender Füllkammer),Trinkwasserkrug, Waschmaschine, Geschirrspülmaschine, Bad, Aquarium, Blumenwasser

EM Keramik Pipes rosa - 12 Stck. - MX 2

Info: Zur Wasserbelebung. Bis zu 6 Monaten haltbar.

Die EM-Keramik-Basis: Die rosa Pipes werden bei Temperaturen bis zu 1.000 °C reduzierend gebrannt. Empfohlene Nutzungsdauer: 6-8 Monate.

Anwendung: Für Wasserverwirbler mit entsprechender Kammer (z. B. Aquawhirler, Wirbelei), Trinkwasserkrug, Waschmaschine, Geschirrspülmaschine, Bad, Fritteuse, Aquarium, Schnittblumen, allgemein

Für die Herstellung der EM-Keramik werden Spezial-Tone verwandt, die organisches Material von Pflanzen enthalten, die Millionen Jahre alt und während des mehrmonatigen Fermentationsprozesses Nahrung für die effektiven Mikroorganismen (EM) sind. Darüber hinaus haben urzeitliche Mikroben zahlreiche Enzyme gebildet. EM-1, EM sowie die urzeitlichen Tonbestandteile und die im Prozess entstandenen Mikroben-Stoffwechselprodukte wirken in der EM-Keramik zusammen. Die beschriebenen Produkte werden bei 1200 – 1300°C reduzierend gebrannt.

Edelsteinmischung E1

Für die Prime Inventions Wasserwibler erhalten Sie als Zubehör zur Wasserbelebung die Edelsteinmischung E1, bestehend aus: Bergkristall, Amethyst, Carneol, roter Jaspis, Orangencalcid, Rosenquarz

QP-88 Quarzkugeln

Quarzkugeln zum Wasserbeleben. Als Option für Wasserverwirbler mit Edelsteinkammer wie Aquawhirler und Wirbelei. 7 Stück

WATER VITALIS

Reisewasserfilter-Flaschen 750ml / 1000ml

Extrem leichter und praktischer Reisewasserfilter, bestehend aus einer hochwertigen BPA-freien Silikonwasserflasche mit einem Filter zur Viren-, Bakterien- und Schadstoffrückhaltung.

Die Flasche kann auf Reisen platzsparend zusammengefaltet werden. Durch zusammendrücken der Flasche gelangt das Wasser durch den Filter, deshalb kann das Filterwasser auch ganz leicht für Kaffee oder Essenszubereitung verwendet werden. Saugen an der Flasche ist nicht notwendig.

Das Disruptor® Filtermedium hat die Fähigkeit eine breite Palette von Verunreinigungen effektiv zu entfernen: Bakterien / Legionellen, Viren, Endotoxine, Polysaccharide, Kolloide, Azneimittelrückstände und weitere Krankheitserreger - sicherer Reisen mit Water Vitalis.

WATER VITALIS

Artikel	Art.Nr.	EAN-Nummer	Kurzbez.
Schwarz 1.000ml	90000393	4250188803146	WV1SV
Orange 1.000ml	90000395	4250188803085	WV1OV
Grün 1.000ml	90000394	4250188803139	WV1GV
Blau 1.000ml	90000396	4250188803092	WV1BV
Maße 1.000 ml	**290 x 80 mm, 270g**		
Schwarz 750ml	90000313	4250188802989	WV7SV
Orange 750ml	90000308	4250188803078	WV7OV
Grün 750ml	90000304	4250188803054	WV7GV
Blau 750ml	90000306	4250188803061	WV7BV
Maße 750ml	**290 x 80mm, 230g**		

Material	Silikon BPA frei, PP Filtereinsatz
Durchfluss/min.	ca. 1 Liter
Filtereinsätze	Disruptor® - Filterpatrone mit patentiertem Filtermedium
Filterwechselintervall	nach max. 260 Liter
Filterleistung	Bakterien 99,9%, Viren, Chlor, weitere Schadstoffe
Einsatzbereich	kaltes Trinkwasser (kein Meer- oder Industriewasser)
Verpackungs-Größe (HxBxT) Gewicht	25,2 cm x 7,9 cm x 7,9 cm, 240g (750ml) 28,5 cm x 8,7cm x 8,7 cm, 295g (1.000ml)
Verpackungseinheit	4/8/12

SO FUNKTIONIERT WATER VITALIS:

Drei einfache Schritte zur Wasserfilterung unterwegs - unser Filter macht Ihre Reise sicherer

Schritt 1
FÜLLEN

Füllen Sie das zu filternde Wasser in die Flasche ein.

Schritt 2
VERSCHLIESSEN

Setzen Sie den Filter durch leichten Druck in den Filterkopf ein. Verschliessen Sie die Flasche.

Schritt 3
TRINKEN

Genießen Sie das gefilterte und reine Wasser direkt aus der Filterflasche - weltweit.

VORTEILE:

- Wasserfilterung überall auf der Welt
- Effektiv gegen Bakterien, Viren, Chemikalien, Schwermetalle
- Schnell und einfach - Füllen, Zusammendrücken, Trinken
- Der ultimative Virenschutz
- Keine Batterien, keine Chemikalien notwendig
- Kein Saugen nötig
- Einfacher Filterwechsel
- Kann platzsparend zusammengefaltet werden
- Chemiefreie Wasserfilterung
- in 4 Trend-Farben erhältlich

VIRENFILTER WATERVITALIS

Ersatzfilterpatronen

Der Virenfilter WaterVitalis wird als Ersatzfilterpatrone für WaterVitalis Filterwasserflaschen verwendet.

Das Disruptor® Filtermedium hat die Fähigkeit eine breite Palette von Verunreinigungen effektiv zu entfernen: Bakterien / Legionellen, Viren, Endotoxine, Polysaccharide, Kolloide, Azneimittelrückstände und weitere Krankheitserreger - sicherer Reisen mit WaterVitalis.

Kinderleichter Filterpatronenwechsel durch einfachen Steckverschluss

WATERVITAILS

Artikelnummer	90000551
Kurzbezeichnung	WVEFV1
Gewicht	ca. 26 g
Länge	ca. 75mm
Durchmesser	ca. 38mm
Material	Laminiertes Carbon/Cellulose Disruptor ® Antimikrobielll - Gehäuse: Lebensmittelechtes PP
Durchflussmenge/min	1 Liter pro min
Filtermaterial Zertifizierung	NSF/ANSI 42
Verpackungseinheit VPE	2 Stück 7 x 2 Stück

EAN Nummer	4250188803801
Kartongrößen	2-er Set – 21 x 4,5 x 4 7-er Set – 35 x 25 x 4,5
Wechselintervall Filtereinsätze	Nach max. 260 Liter
Anschluss	Doppel O-Ring Steckverschluss
Nutzungsleistung	150-260 Liter je nach Verschmutzungsgrad des Wassers
Nutzungseinschränkungen	Nur mit kaltem Süßwasser nutzen - Kein Industriewasser nutzen

OSMOSEANLAGEN VON PRIME INVENTIONS

Wie funktioniert Umkehrosmose?

Das durchströmende Leitungswasser wird bei einer Umkehrosmoseanlage mit dem Druck der Wasserleitung gegen eine spezielle Membran gedrückt. Diese ist nur in einer Richtung durchlässig.

Winzige Durchlassstellen von nur 0.0001 Micron (!) erlauben nur den Wassermolekülen, und nicht den weiteren im Wasser befindlichen Molekülen, die Membran zu passieren. Während die nicht durchgängigen Teilchen zurückgehalten werden und über den Abfluss aus dem System herausgespült werden, sammelt sich auf der anderen Seite der Membran nahezu komplett sauberes Wasser.

Diese natürliche Art der Wasserfilterung braucht keine Chemikalien und keinen Strom, sondern basiert ausschließlich auf dem Druck der Wasserleitung.

Warum Umkehrosmose von Prime Inventions?

- Sie sparen Geld und schonen die Umwelt
- Ihr „Airbag“ für die Küche
- Sie müssen keine Wasserkästen mehr schleppen
- Entwicklung und Produktion der Anlage in Deutschland, dadurch kompetente Unterstützung!
- Vierstufige Umkehrosmoseanlage mit dem neuartigen „Schnellwechsel - System“ zum Einbau unter der Spüle.
- Ausführung mit Sediment- Vorfilter und Aktivkohle- Vorfilter zum Schutz des hochwertigen Umkehrosmosemoduls (Membrane)
- Aktivkohle- Nachfilter für besten Geschmack
- Mit separatem Entnahmehahn aus Edelstahl
- Verhältnis zu Reinstwasser ca. 3:1 (kann je nach Konfiguration für Eingangswasserqualität abweichen)
- Einfache Installation und einfachster Wechsel der farbcodierten Filterelemente
- Geringer Platzbedarf
- Liegend-Montage im Küchensockel möglich

Modell	Best.Nr.	Leistung l/Tag	Arbeitsbereich	Tankvolumen	Merkmale
AA OSMO	AA-196	85l	3-6 Bar, 2-36° C	brutto 12 Liter Nutzvolumen ca. 8 Liter	Umkehrosmoseanlage für den Privatgebrauch
AA Osmo Profiline	AA-288	bis 245l	3-6 Bar, 2-36° C	bis zu 1.000 Liter	Ideal für die Gastronomie und den Industriegebrauch

Vierstufige Umkehrosmose-anlage - Entwickelt und gebaut in Deutschland

AA OSMO MIT EM KERAMIK

Köstliches Wasser mit AA Osmo

Pro Person benötigen wir am Tag etwa fünf Liter bestes Trinkwasser. Viele Haushalte versuchen sich heute zum Teil mit Flaschenwasser zu versorgen, weil ihnen das Wasser aus dem Hahn nicht schmeckt. Eine teure, unbequeme und ökologisch fragwürdige Lösung, die durch den Straßentransport und die Verpackungen die Umwelt belastet. Dabei verfügt fast jeder Haushalt über Leitungswasser, welches sich hervorragend als Rohstoff für die Weiterveredelung eignet. Unsere Wasserfilteranlagen der AquaAvanti Osmo Baureihe stellen Ihnen aus normalem Leitungswasser Ihre täglich benötigte Menge gesundes, wohlschmeckendes Wasser bereit. So können Sie im Jahr mehrere Hundert Euro sparen und schonen zusätzlich die Umwelt. Befreien Sie sich ein für alle Mal vom lästigen Kisten schleppen.

Zusätzlich erhalten Sie mit der AquaAvanti Osmo Ihren „Airbag in der Küche". Was immer an störenden oder gefährlichen Stoffen aus den zu Ihnen führenden Wasserrohren kommt, Ihr AquaAvanti Osmo reduziert nahezu alle im Wasser enthaltenen Stoffe über mehrere Filterstufen auf ein nicht mehr störendes Maß.

Die Hauptwirkung wird durch die Umkehrosmose erzielt. Dieses Verfahren ist seit Jahrzehnten bewährt und wird sogar zur Entsalzung von Meerwasser eingesetzt. Avanti Osmo Anlagen sparen mit der patentierten und hydraulisch angetriebenen Permeatpumpe im Vergleich zu herkömmlichen Umkehrosmoseanlagen viel Wasser und verbrauchen dabei keinen Strom.

AQUA AVANTI OSMO

Artikelnummer	88888000
Kurzbezeichnung	AA-196
Gewicht	9,1 kg
Größe L x B x H	47 x 49 x 31 cm
Durchflussmenge/min	2-3 l/min aus Tank
Leistung	85 Liter / Tag
Verpackungseinheit VPE	1 Stück
Kartongröße einzeln	48 x 31 x 47 cm
Wechselintervall Filtereinsätze	6-12 Monate Weitere Infos S.55

EAN Nummer	4250188888013
Schadtstoffrückhaltung	Ja
Bakterienrückhaltung	ja
Haupteinsatzort	Küche
Lieferumfang	Umkehrosmosanlage mit Membran und Filterpatronen, Tank weiß m. Bruttovolumen 12 Liter, Wasserhahn aus Edelstahl, Montagezubehör
Mindestbetriebsdruck	3 bar
Nutzungseinschränkungen!	nur Kaltwasser - vor Frost schützen

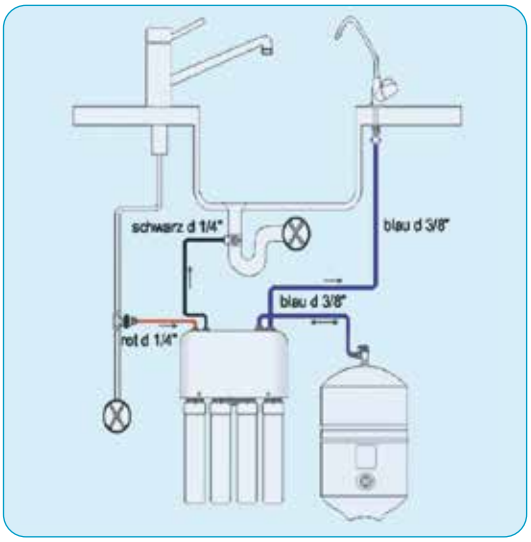

Zubehör (optional)

- Verwirbelung mit dem Wirbelei oder AW112 Picollo
- Verschiedene Entnahmehähne
- Dreiwegearmaturen (ersetzen die normale Mischbatterie)

Zum täglichen Genuss und ideal für

- Die Zubereitung von Speisen und Getränken
- Für die Herstellung von unbelasteter Babynahrung
- Zur Schonung Ihrer hochwertigen Haushaltsgeräte
- Für die Haut- und Gesichtspflege
- Keine sichtbaren Wasserflecken auf gereinigten Flächen wie Glasscheiben, Spiegeln,etc.

Warum Umkehrosmose AA Osmo 196?

- Sie sparen Geld und schonen die Umwelt - Ihr „Airbag“ für die Küche
- Sie müssen keine Wasserkästen mehr schleppen
- Membranfilter und Aktivkohlenachfilter mit EM Keramik
- Entwicklung und Produktion der Anlage in Deutschland, dadurch kompetente Unterstützung!Manuelles Spülventil zum zustäzlichen Spülen der Membrane für eine längere Lebensdauer
- Vierstufige Umkehrosmoseanlage mit dem neuartigen „Schnellwechsel - System“ zum Einbau unter der Spüle.
- Ausführung mit Sediment- Vorfilter und Aktivkohle- Vorfilter zum Schutz des hochwertigen Umkehrosmosemoduls (Membrane)
- Aktivkohle- Nachfilter für besten Geschmack
- Mit integrierter Permeatpumpe (stromlos), dadurch bis zu 85% Wassereinsparung im Vergleich zu herkömmlichen RO Anlagen
- Mit separatem Entnahmehahn aus Edelstahl
- Verhältnis zu Reinstwasser ca. 3:1 (kann je nach Konfiguration für Eingangswasserqualität abweichen)
- Einfache Installation und einfachster Wechsel der farbcodierten Filterelemente - Geringer Platzbedarf
- Liegend-Montage im Küchensockel möglich
- Mit der Permeatpumpentechnik spart die Anlage in der Praxis bis 85% gegenüber Anlagen ohne Permeatpumpe. Neben der Schonung der Ressourcen, erreichen wir damit zusätzlich: eine geringere Vorfilterbelastung
- die mögliche Verkleinerung des Vorfilters und damit der ganzen Anlage
- eine Schonung der Peripherie

Ausführung mit Sediment- Vorfilter und Aktivkohle- Vorfilter zum Schutz des hochwertigen Umkehrosmosemoduls (Membrane)
Membranfilter und Aktivkohlenachfilter mit EM Keramik

Optionale Aufmineralisierung

Prime Inventions empfiehlt als letzte Stufe zwischen Tank und AA Osmo Anlage die Aufmineralisierungsstufe AA Calci Inline mit original Okinawa Kalzium. Da das Wasser beim Durchlauf durch die AA Osmo auch von Mineralstoffen befreit wird sollte man hinterher die natürliche Struktur des Wassers wiederherstellen und natürliche Mineralstoffe hinzufügen. Die AA Calci Inline lässt sich einfach anschließen. Dank des Filterschnellwechselsystems ist der Kartuschenaustausch in Sekunden erledigt. Lieferung mit Schrauben zur Wandmontage.

AQUA AVANTI OSMO PROFILINE

Ideal für Gastro und Industrie

Vierstufige Umkehrosmoseanlage nach dem AA Osmo - System zur semiprofessionellen Nutzung - zum einfachen Einbau. Ausführung mit 1 Micron und Kohleblockvorfilter zum Schutz des hochwertigen Umkehrosmosemomduls vor freiem Chlor und anderen Oxidationsmitteln.

Das Befüllen des Druckspeichers wird durch die integrierte stromlose Permeatpumpe beschleunigt. Dadurch spart die AquaAvanti Osmo Profiline bis zu 85% Wasser gegenüber anderen Drucktanksystemen. Arbeitsbereich 3 - 6 Bar, 2 - 36° C, Manuelles Spülventil zum optionalen Spülen der Membrane. Regelung durch hydraulische Abschaltung mit Wiedereinschalt-Hysterese - Verhältnis Konzentrat zu Reinstwasser ca. 3 : 1, Tagesproduktion ca. 245 Liter, Das Tankvolumen wird je nach Anwendung angepasst.

Die Tanks sind aus hochwertigem Polyethylen mit Glasfaserwicklung und Epoxydharz verstärkt und sind äußerst verschleißfest. Innen ist eine Luftzelle der neuen Generation die Wasser und Luft völlig voneinander trennt. Die Elastizität der Luftzelle beträgt bis zu 600%. Die Tanks sind nahtlose Konstruktionen mit geringem Gewicht, geeignet für Trinkwasser bis max. 50°C. Es ist für die Tanks in der Regel keine Wartung erforderlich.

AQUA AVANTI OSMO PROFILINE

Artikelnummer	88802392
Kurzbezeichnung	AA-288
Gewicht	ca. 11 kg
Größe L x B x H	47 x 49 x 40 cm
Durchflussmenge/min	2-3 l/min aus Tank
Leistung	245 Liter / Tag
Material	Polyethylen mit Glasfaserwicklung und Epoxidharz
Konzentrat zu Reinstwasser	ca. 3:1
Wechselintervall Filtereinsätze	ca. 6-12 Monate

EAN Nummer	4250188802392
Schadtstoffrückhaltung	ja
Bakterienrückhaltung	ja
Haupteinsatzort	Gastronomie und Industrie
Lieferumfang	Umkehrosmosanlage mit Membran und Filterpatronen - Ein Tank ist nicht im Lieferumfang und wird individuell je nach benötigter Wassertagesleistung ausgesucht. Ebenso ist kein Wasserhahn dabei da die Anlage oft für Industriewasser integriert wird.
Mindestbetriebsdruck	mind. 3 bar
Nutzungseinschränkungen!	vor Frost schützen - nur mit Kaltwasser betreiben

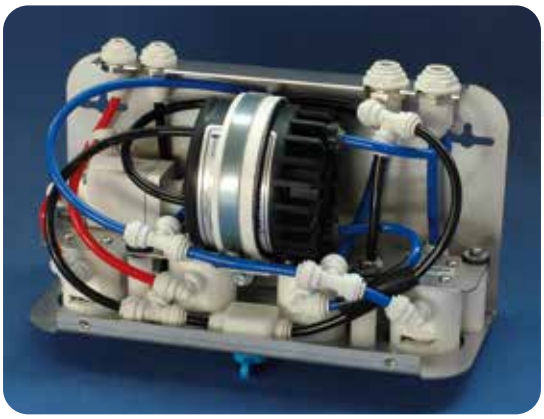

Innenansicht AA OSMO Profiline

1. Vorfilter (rot)
2. Vorfilter (gelb)
3. Membran (grün)
4. Nachbehandlungsfilter (blau)

AUFBAU PROFILINE

Wasseranschluss:
Durch einen Festanschluss an der Kaltwasserleitung.

1. Vorfilter:

Sedimentfilter 1 Micron zur Vorausscheidung feiner Partikel, die von der Membrane ferngehalten werden müssen.
Wechselintervall: alle 6 - 12 Monate

2. Carbonfilter:

Kohleblockfilter zum Schutz der Membran vor Chlor und anderen Oxidationsmitteln.
Wechselintervall: alle 6 - 12 Monate

3. Membran:

Membrane 100 GPD mit EM-Keramik. Porengrösse etwa 1/10000 Micron, reduziert gelöste Stoffe.
Wechselintervall: ca. alle zwei bis drei Jahre.

4. Nachbehandlungsfilter:

Aktivkohlefilter mit EM-Keramik zur Geschmacksverbesserung und Reduzierung von flüchtigen Chemikalien, welche die Membrane passieren könnten.
Wechselintervall: alle 6 - 12 Monate

LIEFERBARE TANKS

Type	Ø	Höhe	Anschluss-höhe	Anschluss (mm)	Betriebsdruck max.	Gewicht kg
WM 60 L	410	680	47	1"	8,5	7,0
WM 75 L	410	820	47	1"	8,5	9,0
WM 120 L	410	1130	47	1"	8,5	11,0
WM 150 L	410	1450	47	1"	8,5	14,0
WM 180 L	550	1050	56	1 1/4"	8,5	17,0
WM 235 L	620	1060	56	1 1/4"	8,5	23,0
WM 330 L	620	1410	56	1 1/4"	8,5	29,0
WM 450 L	620	1840	56	1 1/4"	9,0	42,0
WM 600 L	770	1700	150	2"	9,0	76,0
WM 750 L	770	2040	150	2"	9,0	89,0
WM 1000 L	920	2100	200	2"	9,0	117,0

DIE VORTEILE EINER WASSERENTHÄRTUNG

1. Kostenersparnis

Gelöster Kalk haftet sich insbesondere in Warmwasserleitungen und Haushaltsgeräten an, die mit Warmwasser betrieben werden wie z. B. Spülmaschine, Kaffeemaschine, Waschmaschine etc. Höherer Energiebedarf durch Ablagerungen an den Heizelementen der Geräte. Das führt zu höheren Energiebedarf der Geräte. 1 mm Ablagerungen kann schon bis zu 10% mehr Energiebedarf bedeuten.

2. Vermeidung von Leitungs und Wasserschäden

Die Ablagerungen von Kalk führen zu langsamen Verstopfen der Leitungen. Nachträglich entstehen so hohe Kosten für das austauschen oder frei machen der Leitungen was sich durch den Einsatz einer Enthärtunsanlage vermeiden lässt.

3. Wirkung auf Haut, Haar und Wäsche Oberflächen

Fühlen Sie weiche Hände, glänzendes Haar und weiche Wäsche. Duschen, Glasflächen, Badewannen und Waschbecken sind nach Enthärtung frei von Kalkflecken die sich sonst nur Mühsam entfernen lassen. Man spart Waschmittel und hat einfacher saubere Kleider die auch besser ihre Weichheit und leuchtende Farben behalten.

WIE SCHAFFT MAN EINEN KALKSCHUTZ

Bei Prime Inventions erhalten Sie als Kalkschutz Lösungen mit 2 grundsätzlich verschiedene Wirkprinzipien.

1. Das sogenannte Ionenaustausch-Verfahren zum Wasser enthärten
2. Das Kalko Innova Innova Verfahren welches mit Hilfe eines speziellen und lang wirkenden Granulates einen natürlichen Kalkschutz aufbaut
   Erkärung siehe unter Kalko Innova - Seite 60

Ionenaustausch-Verfahren

Dieses hat sich seit Jahrzehnten für die Wasserenthärtung bewährt. Und funktoniert so:

Die im normalen Leitungswasser sind sogenannte Härtebildner wie Kalzium (Ca2+)- und Magnesium (Mg2+)- enthalten, die für das harte Wasser verantwortlich sind. Diese in Ionenform vorliegenden Härtebildner werden in der Enthärtungsanlage gegen gesundheitlich unbedenkliche Natriumionen (Na+) ausgetauscht während das Wasser über die Ionenaustauscher-Harzkügelchen (innen in der Anlage) fließt.

Die Austauschkapazität der Ionenaustauscherfüllung im Gerät für die Härtebildner ist jedoch begrenzt. Nach Durchfluss einer bestimmten Wassermenge ist das Ionenaustauscherharz voll und muss wieder frei gemacht werden, regeneriert werden. Die Regeneration erfolgt mit einfachem Kochsalz was als Salzsole im Gerät aufgelöst wird. Unsere Enthärtungsanlagen führen die Regeneration regelmäßig automatisch durch. Das heißt Sie brauchen sich darum nicht kümmern. Lediglich das ca. alle 3 Monate nachfüllen von Salztabletten sog. Broxetten ist erforderlich, was in sehr kurzer Zeit gemacht werden kann.

PASSENDE FILTERMEDIEN AB SEITE 87

HAUS- UND BRUNNENWASSER-FILTERUNGS-ANLAGEN

Anlagen zur Wassentkalkung, Nitratfilterung und Schadstoffentfernung finden Sie in dieser Kategorie.

AQUA FIDELO

Das Komplettsystem von Prime Inventions. Aqua Fidelo ist eine Wasserfilteranlage für einzelne Häuser, mehrere Wohneinheiten und industrielle Anwendungen. Es kann Stadtwasser und Brunnenwasser gefiltert werden.

Modell	Höhe	Durchmeseser Kopf	Filtermöglichleiten
AQUA FIDELO 20“	615 mm	185 mm	Nur Vorfilterung - Ohne Vorfilterung - Vor- und Nachfilterung Vor- Nachfilterung und Kalkschutz -Vor- Nachfilterung, und Eisenfilterung
AQUA FIDELO 10“	343 mm	185 mm	Nur Vorfilterung - Ohne Vorfilterung - Vor- und Nachfilterung Vor- Nachfilterung und Kalkschutz -Vor- Nachfilterung, und Eisenfilterung

KALKO INNOVA

Das Kalkschutzsystem von Prime Inventions. KALKO INNOVA nutzt ein spezielles Granulat mit einer speziell codierten Oberfläche und arbeitet nach dem in den USA unter dem Namen TAC (Template Assisted Crystallization) bekannt gewordenen Verfahren, und schützt somit nachhaltig vor Kalkablagerungen.

Modell	Kurzbez.	Merkmale
KALKO INNOVA mini	KI-1	Einsatz in der Kaffeemaschine oder im Wasserkocher
KALKO INNOVA SP	KI-2	Einsatz in der Spülmaschine
KALKO INNOVA WP	KI-3	Einsatz in der Waschmaschine
KALKO INNOVA classic	KI8 - KI24 - KI48	Einsatz an der der Hauswasserversorgung direkt an der Hauptwasserleitung
KALKO INNOVA Big Green	KI-BG	Einsatz an der der Hauswasserversorgung direkt an der Hauptwasserleitung

Weitere Anlagen zur Wasserentkalkung, NitratwasserFilterung und Hauswasseranlagen:

Modell	Kurzbezeichnung	Typ	Nenndurchfluss	Merkmale
NH-1 Kombianlage	NH-1	Nitratfilterung Entkalkung	2,4 m³/h nach DIN 19636	Zur Enthärtung und Entnitratisierung von Trink- und Brauchwasser bis max. 30°C
LEX plus 10 connect	SLP-*	Entkalkung	2,1 m³/h	vollautomatische Einzelenthärtungsanlage mit dem bewährten Ionenaustauschverfahren
LEX plus SL	SLPSL	Entkalkung	2,1 m³/h	vollautomatische Enthärtungsanlage mit leistungsfähigem Leckageschutz
Carbonit® Quadro	QUADRO*	Hauswasserfilter-anlage	abhängig von Filterpatronen	Zentrale Filteranlage für das ganze Haus. Sorgt von Anfang an für gutes Wasser und Schutz der Rohrleitungen.

MODULARE HAUS- UND BRUNNENWASSERFILTERUNG

Aqua Fidelo - unser Komplettsystem

Aqua Fidelo ist eine Wasserfilteranlage für einzelne Häuser, mehrere Wohneinheiten und industrielle Anwendungen. Es kann Stadtwasser und Brunnenwasser gefiltert werden. Bei der Filterung von Brunnenwasser empfehlen wir eine vorherige Wasseranalyse, um die Anlage optimal anpassen zu können (siehe unter Wasseranalyse).

Die Anlage ist im Ausbau von einer bis vier Gehäuseeinheiten erhältlich. Dadurch kann man Aqua Fidelo genau passend zu der benötigten Filterleistung vor Ort installieren. Je nach Wasserqualität sind zwischen 1 und 4 Filterstufen zu empfehlen. Entsprechend der benötigten Wassermenge ist Aqua Fidelo in 10" oder 20" Gehäusegröße verfügbar.

Wasserleistung pro Minute:

Die Wasserleistung der Sediment und Aktivkohlefilter beim AA Fidelo 10 liegt bei ca. 20-25 l/min. und beim AA Fidelo 20 bei ca. 40-50 l/min., abhängig von Wasserleitungsdruck. Bei den Anlagen mit EisenFilterpatrone, AF-4 und AF-5, ist der Wasserdurchflussengpass die EisenFilterpatrone. Die 20" EisenFilterpatronen haben eine Wasserleistung von ca. 18l/min.

Um den Wasserdurchfluss der Vorfilter zu erreichen ist der parallele Einbau von zwei EisenFilterpatronen und Gehäusen empfohlen. Die 20" Eisenfiltereinheit (Gehäuse mit Filterpatrone und Zubehör) unter der Bestellnr. AF-E-20 bestellbar. Die 10" Einheit ist unter AF-E-10 bestellbar. Ab Eisen- und/oder Manganwerten von mehr als 2mg/pro Liter empfehlen wir die Nutzung des AquaAvanti IronGo

Köstliches Trinkwasser
aus der eigenen Hauswasserleitung an allen Zapfstellenim Haus.

Sicherheitshinweise:

Nur für den Kaltwasserbetrieb geeignet. Der Einbau muss von einem Sanitäranlagenfachmann vorgenommen werden!

Aus Sicherheitsgründen empfehlen wir einen Wasserabfluss in Nähe der Filteranlage. Der Einbau ist nur mit einem Druckminderer, justiert auf max. 4,5 bar, und einem Rückflussverhinderer zulässig.

Wasseranalyse
Prime Inventions empfiehlt, vor der Anschaffung eine Wasseranalyse zu machen. (Auswahl von Labore können wir auf Anfrage nennen)

Einstufig

Zweistufig

Dreistufig

AQUA FIDELO 20“

Modulares Komplettsystem

AF-20“ jetzt mit 1,5“ Anschluss für mehr Wasserdurchsatz.
Ein V4A Adapter auf 1“ wird mit geliefert.

Hauswasserfiltergehäuse zum Einbau in die zentrale Wasserleitung am Hauseingang nach der Wasseruhr. Filtergehäuse und der Filterkopf mit Entlüftungsventil bestehen aus lebensmittelechtem und hochfestem Kunststoff.

Zu jedem einzelnen Filtersystem ist standardmäßig im Lieferumfang enthalten:

- Wandhalter weiß lackiert mit 4 St. Edelstahlgehäuseschrauben,
- Neu: 2 Stück VA Gehäusenippel 1,5“ AG – 1“ IG
- 2 Stück Gehäusenippel 1“ V4A Edelstahl
- Ein Gehäuseschlüssel und je 2 Stück 1“ Absperrhähne sind jeweils bei jeder gesamten Filteranlage dabei.

Leergewicht	ca. 3,4 kg
Höhe	ca. 615mm bis Oberkante Entlüftungsventil
Durchmesser Gehäusekopf	185 mm ohne Anschlussnippel, mit Anschlussnippeln ca. 225mm
VPE	1
Kartongröße einzeln	24 x 66 x 21 cm
Kartongröße VPE 4 St.	70 x 50 x 50 cm
Gewicht VPE 4 St.	18 kg
Nutzungseinschränkungen	nur Kaltwasser - vor Frost schützen

AQUA FIDELO 20“

Kurzbez.	Art.Nr.	EAN Nummer	Filterung	Lieferumfang
AF0-20 W	88801098	4250188801098		20“ Leergehäuse, V4A Anschlüsse
AF1-20 W	88801036	42501888010136	Nur Vorfilterung	Gehäuse und Sedimentfilter 20“, V4A Anschlüsse
AF1-20C W	88801043	4250188801043	Ohne Vorfilterung	Gehäuse und Aktivkohlefilter 20“, V4A Anschlüsse
AF2-20 W	88801029	4250188801029	Vor- / Nachfilterung	Gehäuse, Sediment- und Aktivkohlefilter 20“, V4A Anschlüsse
AF3-20 W	88801104	4250188801104	Vor- / Nachfilterung und Kalkschutz	Gehäuse, Sediment- und Aktivkohlefilter und KalkschutzFilterpatrone 20“, KALKO INNOVA, V4A Anschlüsse
AF4-20 W	88801005	4250188801005	Vor- / Nachfilterung, und Eisenfilterung	Gehäuse, Sediment- und Aktivkohlefilter und Eisen Filterpatrone 20“, KALKO INNOVA, V4A Anschlüsse
AF5-20 W	88800992	4250188800992	Vor- / Nachfilterung, Eisenfilterung und Kalkschutz	Gehäuse, Sediment- und Aktivkohlefilter 5µm, Enteisen Filterpatrone und Kalkschutz-Filterpatrone KALKO INNOVA 20“, V4A Anschlüsse

Einstufig

Zweistufig

Dreistufig

AQUA FIDELO 10“

Gefiltertes Haus- + Brunnenwasser

AF-10“ jetzt mit 1,5“ Anschluss für mehr Wasserdurchsatz erhältlich. Ein V4A Adapter auf 1“ wird dann mit geliefert.

Hauswasserfiltergehäuse zum Einbau in die zentrale Wasserleitung am Hauseingang nach der Wasseruhr. Filtergehäuse und der Filterkopf mit Entlüftungsventil bestehen aus lebensmittelechtem und hochfestem Kunststoff.

Zu jedem einzelnen Filtersystem ist standardmäßig im Lieferumfang enthalten:

- Wandhalter weiß lackiert mit 4 St. Edelstahlgehäuseschrauben
- Neu: 2 Stück V4A Gehäusenippel 1,5“ AG – 1“ IG
- 2 Stück Gehäusenippel 1“ aus V4A Edelstahl
- Ein Gehäuseschlüssel und je 2 Stück 1“ Absperrhähne sind jeweils bei jeder gesamten Filteranlage dabei.

Leergewicht	ca. 2,4 kg
Höhe	ca. 343 mm bis Oberkante Entlüftungsventil
Durchmesser Gehäusekopf	185 mm ohne Anschlussnippel, mit Anschlussnippeln ca. 225mm
VPE	1
Kartongröße	39,5 x 21,5 x 24 cm
Kartongr. VPE 4 St.	70 x 50 x 50 cm
Gewicht VPE 4 St.	16 kg
Nutzungseinschränkungen	nur Kaltwasser - vor Frost schützen

AQUA FIDELO 10“

Kurzbez.	Art.Nr.	EAN Nummer	Filterung	Lieferumfang
AF0-10 W	88801081	4250188801081		10“ Leergehäuse
AF1-10 W	88800985	4250188800985	Nur Vorfilterung	Gehäuse und Sedimentfilter 10“
AF1-10C W	88801050	4250188801050	Ohne Vorfilterung	Gehäuse und Aktivkohlefilter 10“
AF2-10 W	88800978	4250188800978	Vor- / Nachfilterung	Gehäuse, Sediment- und Aktivkohlefilter 10“
AF3-10 W	88800961	4250188800961	Vor- / Nachfilterung / Kalkschutz	Gehäuse, Sediment- und Aktivkohlefilter und Kalkschutz-Filterpatrone 10“, KALKO INNOVA
AF4-10 W	88800954	4250188800954	Vor- / Nachfilterung / Eisenfilterung	Gehäuse, Sediment- und Aktivkohlefilter und isen-Filterpatrone 10“, KALKO INNOVA
AF5-10 W	88800947	4250188800947	Vor- / Nachfilterung / Eisenfilterung / Kalkschutz	Gehäuse, Sediment- und Aktivkohlefilter 5µm, Enteisen-Filterpatrone und Kalkschutz-Filterpatrone KALKO INNOVA 10“

KALKO INNOVA

Chemiefreier Kalkschutz

KALKO INNOVA nutzt Keramikgranulat mit einer speziell codierten Oberfläche, um den Prozess der heterogenen Katalyse in Gang zu setzen. Ein ähnliches Verfahren kann man in der Natur bei Muscheln und Korallen beobachten. Das Leitungswasser umströmt das KALKO INNOVA Granulat. Auf der Granulatoberfläche bilden sich automatisch und innerhalb von Sekunden kleine Impfkristalle von wenigen zehntausendstel Millimetern. Diese lösen sich sofort wieder ab, um Platz für weitere Kristalle zu machen. Die im Wasser schwimmenden Impfkristalle werden vom Wasser in alle Leitungen und angeschlossenen Geräte mitgeführt. Sie fangen den Kalk ein und haften so im behandelten Wasser nirgendwo mehr an. Das Wasser wird in seiner chemischen Zusammensetzung nicht verändert. Eine Sanierung alter Installationen und Boiler ist in wenigen Monaten möglich, da auch bestehende Verkalkungen in einem sanften Prozess langsam abgelöst und mitgeführt werden. Chemiefreier Kalkschutz ist eine anerkannte Biotechnologie. Seit 2009 ist in der EU-Norm EN 1988-20 Ziff. 12,7 (Technische Regeln der Trinkwasserinstallationen) festgeschrieben, dass Kalkschutzgeräte mit Impfkristallisation für Trinkwasserinstallationen zugelassen sind und dem Stand der Technik entsprechen. Methoden, die auf der Grundlage der Impfkristallisation arbeiten, erfüllen die Anforderungen an die „Allgemeinen Regeln der Technik".

In den USA heißt diese Technik TAC (Template Assisted Crystallization) siehe auch unter KalkoInnova BigGreen.

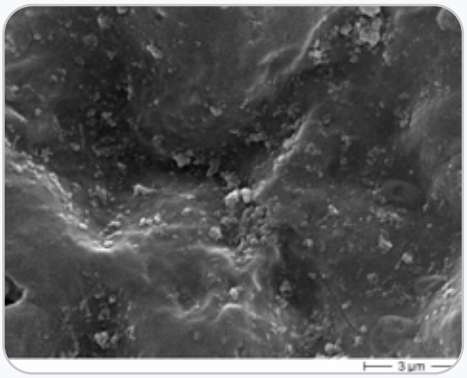

KALKO INNOVA
Impfkristalle auf der Granulatoberläche

Vorteile KALKO INNOVA

- Verminderung von Kalkablagerungen
- Nicht fest anhaftende Kalkablagerungen an getrockneten Flächen
- Abbau alter Kalkablagerungen in Rohren und Geräten
- Aufbau einer Schutzschicht in den Rohren
- Chemiefreie und umweltfreundliche Anwendung
- Das Wasser bleibt chemisch unverändert
- Wartungsfreie Technik
- Verlängerung der Lebensdauer von Wasserleitungen im Vergleich ohne Kalkschutz

KALKO INNOVA

KALKO INNOVA MINI

- Einsatz in der Kaffeemaschine oder im Wasserkocher
- Schützt auch die Technik der Maschine und die Heizstäbe vor Verkalkung
- Haltbarkeit ca. 6 Monate
- Monatliche Desinfektion des KALKO INNOVA mini bei Einsatz in der Kaffeemaschine empfohlen (kurze Zeit in mind. 70 °C heißes Wasser legen, siehe DVGW-Arbeitsblatt W 551)

KALKO INNOVA SP

- Einsatz in der Spülmaschine (Besteckkasten)
- Weniger Salz und Klarspüler erforderlich
- Weniger Geschirrspülmittel erforderlich
- Haltbarkeit ca. 3 Monate oder ca. 40 Spülgänge
- Schützt auch die Technik der Maschine und die Heizstäbe vor Verkalkung

KALKO INNOVA WS

- Einsatz in der Waschmaschine
- Einsparung von Weichspüler (Nutzung ganz ohne Weichspüler möglich)
- Einsparung von Waschmittel (Dosierung nur noch für Härtegrad 1 erforderlich)
- Vermindert den Grauschleier auf der Wäsche
- Frischt die Farben bei Buntgewebe auf
- Haltbarkeit ca. 3 Monate oder ca. 50 Waschgänge
- Schützt auch die Technik der Maschine und die Heizstäbe vor Verkalkung
- Tipp: Nutzung zusammen mit Waschnüssen im Wäschesäckchen

KALKO INNOVA BAGS

	KI MINI	KI SP	KI WS
Artikelnummer	88830012	88830098	88830081
Kurzbezeichnung	KI-1	KI-2	KI-3
Gewicht	8 g	15 g	15 g
Haltbarkeit	6 Monate	3 Monate	3 Monate
EAN Nummer	4250188830012	4250188830098	4250188830081
Einsatzorte	Kaffeemaschine, Wasserkocher	Spülmaschine	Waschmaschine
Verpackungseiheit	1 Stück	1 Stück	1 Stück

KALKO INNOVA

Installationsbeispiel

KALKO INNOVA CLASSIC-LINE

Gefiltertes Haus- + Brunnenwasser

KALKO INNOVA CLASSIC-LINE Produkte lassen sich hervorragend in der Hauswasserversorgung für Durchflussmengen bis zu 48 l/min. einsetzen.

KALKO INNOVA für den Einsatz mit höheren Wassermengen und im Profi Bereich auf Anfrage. Es sind Anlagen bis zu 18qm Wasserdurchfluss im Angebot. Der große Vorteil sind die leicht austauschbaren Granulatkartuschen. Diese machen den Granulatwechsel (nach ca. 1 Jahr) zum Kinderspiel, nichts kann mehr verschüttet werden

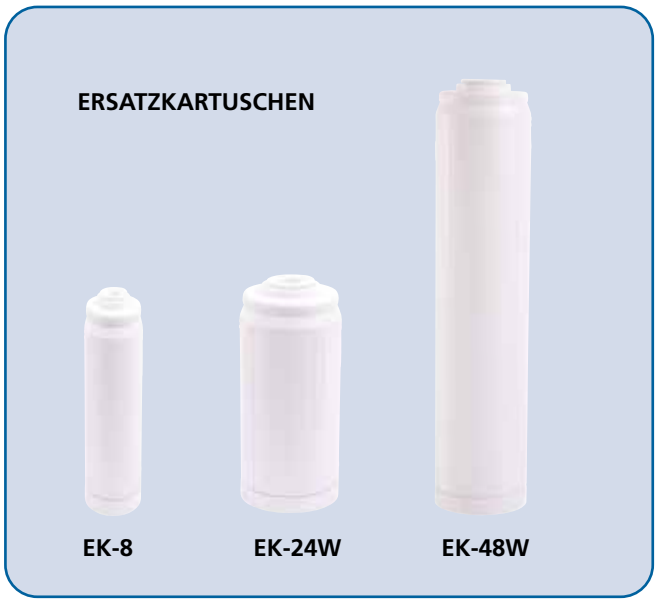

KALKO INNOVA CLASSIC

Kurzbezeichnung	KI-8	KI-24W	KI -48W
Artikelnummer	88830067	88816160	88816177
EAN Nummer	4250188830067	4250188816160	4250188816177
Größe	10“	10“	20“
Verpackungseiheit	1 Stück	1 Stück	1 Stück
Leistung	8 l/min	24 l/min	48 l/min
Wohneinheiten	1 Raum	1 Wohnung	2 Wohnungen
Anschluss	3/8“	1“	1“

KALKO INNOVA BIGGREEN

Innovativer Kalkschutz und Filterung in einem

Schützen Sie Ihr Wasser in Gastronomie, Industrie und Privat

KI Big Green bietet eine umweltfreundliche Wasseraufbereitung und Filterung. Das Gerät schützt Ihre Wasserleitung und Ausrüstungen vor Kalkablagerungen. Die Methode basiert auf der TAC-Behandlung (Template Assisted Crystallization), die Ihr Wasser behandelt, ohne Chemikalien oder Salz anzuwenden. KI Big Green ist nicht nur kompakt, sondern kann durch sein revolutionäres zweistufiges High-Flow-Carbon-Blockfiltrationsverfahren auch Chlor und giftige Chemikalien reduzieren.

BIG GREEN ist ein patentiertes Gerät, das TAC-Technologie verwendet

Der KI Big Green ist ein patentiertes Gerät (Patentnummer EP3636598), das die TAC-Technologie auf sehr effiziente Weise einsetzt, um die Lebensdauer der Medien zu verlängern. Das Leitungswasser umströmt das KALKO INNOVA Big Green Granulat. Auf der Granulatoberfläche bilden sich automatisch und innerhalb von Sekunden kleine Impfkristalle von wenigen zehntausendstel Millimetern. Diese lösen sich sofort wieder ab, um Platz für weitere Kristalle zu machen. Die im Wasser schwimmenden Impfkristalle werden vom Wasser in alle Leitungen und angeschlossenen Geräte mitgeführt. Sie fangen den Kalk ein und haften so im behandelten Wasser nirgendwo mehr an. Dadurch verlieren die Kalkpartikel ihre Fähigkeit, an Oberflächen zu haften, und können vorhandene Ablagerungen in Rohren und Ausrüstungen entfernen.KI Big Green schützt Ihr gesamtes Leitungssystem, Gerät und Ihre Ausrüstung vor aggressiven Kalkablagerungen, die zu unnötigen Defekten und Korrosion führen.

Lieferumfang

KI BIGGREEN

Artikelnummer	90000479
Kurzbezeichnung	KI-BG
Leergewicht	7 kg
VPE	1 Stück
Kartongröße einzeln L X B X H	23 x 23 x 48,5 cm
Zollnummer	84212100
EAN Nummer	4250188803481
max. Durchfluss	37,8 l/m
min. Durchfluss	11,34 l/m
Arbeitstemperatur	5 - 40 ° C

max. Betriebsdruck	4,8 bar - Ein Druckbegrenzungsventil muss installiert werden, wenn der Druck 500 4,8 bar überschreitet
Arbeitsbedingungen	Für den Innenbereich - Schutz erforderlich bei Installation im Freien.
Größe	254 mm (10 Zoll) x 254 mm (10 Zoll) x 457 mm (18 Zoll)
Haupteinsatzort	Gastronomie, Industrie, Privat
Lieferumfang	Gehäuse, Carbonfilter, Kartusche TAC, Gehäuseschlüssel, Wandhalterung

NH-1 KOMBIANLAGE

Wasserenthärtung + Nitratfilterung

zur Enthärtung und Entnitratisierung von Trink- und Brauchwasser bis max. 30°C.

Kalk und Nitrat im Wasser sind die zur Zeit größten Herausforderungen der Wasseraufbereitung. Lösungen mit Filterkartuschen oder Umkehrosmoseanlagen sind sehr aufwendig und teuer. Mit der neuen NH-1 Anlage befreien Sie Ihr Brunnen- oder Hauswasser von Nitrat und senken den Härtegrad auf ein vernüftiges Maß und das auf sehr preiswerte Art und Weise. Die beiden Granulate 20 Liter für Enthärtung und 10 Liter für Entnitratisierung werden automatisch regelmäßig regeneriert. Durch den großen Salzbehälter brauchen Sie nur selten Salz nachfüllen.

NH-1 bestehend aus:
GFK- Druckflasche, gefüllt mit hochwertigem Ionenaustauscherharz, Kabinettgehäuse für einen Salzvorrat von max. 70kg, mengengesteuertes Zentralsteuerventil Typ Clack WS 1 CI, integriertes Feinverschneidungsventil, Absaugeinrichtung und Verbindungsleitung zum Zentralsteuerventil.

Einbaubedingungen:
Trink- oder Rohwasseranschluss - Steckdose 230 V / 50 Hz - Abwasseranschluss - Druckminderer bei > 6 bar - Hauswasserfilter am Eingang - Anschlussgewinde: 1".

Optionales Anschlussset erhältlich (ASS-2)
Für die Installationen nach DVGW Richtlinien ist optional ein DVGW zertifizierter Rohrtrenner erhältlich. (Nicht bei eigenem Brunnen erforderlich)

Auch mit anderen Kapazitäten verfügbar oder als reine Nitratentfernungsanlage. Für weitere Informationen bitte Datenblätter anfordern.

Optional: ASS-2
Anschlussset 1"für NH
Anlage (Enthärtung und Nitratenfernung)
1x Härtemessbesteck (2er Packung)
2x Panzerschlauch 1" mit Überwurfmuttern Länge 1.000mm (DIN-)DVGW geprüft
4x Dichtungen
1x Abflussschlauch Länge 2.000mm
1x Überlaufschlauch Länge 2.000mm
1x Schlauchschelle

NH-1 KOMBIANLAGE

Artikelnummer	90000124
Kurzbezeichnung	NH-1
Verpackungseinheit VPE	1 Stück
Kartongröße einzeln	114x32x50 cm
Gewicht.	30 kg
EAN Nummer	4250188803825
Für Haushalte bis zu	4-6 Personen
Kapazität bei 10°dH*	8.000 L
Kapazität bei 15°dH*	5.330 L
Kapazität bei 20°dH*	4.000 L
Nenndurchfluss**	2,4 m3/h
Nenndurchfluss***	0,8 m3/h

max. Rohwasserfließdruck	6,0 bar
min. Rohwasserfließdruck	2,0 bar
Druckverlust bei max. Durchfluss	0,6 bar
Salzverbrauch je Regeneration	3,2 kg
Regenerationsdauer	60 min.
Höhe Kabinettgehäuse	1.140 mm
Breite Kabinettgehäuse	320 mm
Tiefe Kabinettgehäuse	500 mm
Max. Salzvorrat	70 kg
GFK-Druckflasche Typ	8"x35
Enthärtungsgranulat	20 Liter

Entnitratisierungsgranulat	10 Liter
Steuerkopf	Clack WS 1 C
Wasseranschlüsse	1" AG
Abwasseranschluss	12 mm
Stromverbrauch	3 Watt
Elektroanschluss	230/50/24 V
max. Wassertemperatur	30° C
Gewicht der ges. Anlage	30 kg

* bis zur nächsten Regeneration
** nach DIN 19636 (20°dH auf 8°dH)
*** von 20°dH auf 0,5°dH (40 BV/h)

SYR LEX PLUS 10 CONNECT

Spürbar schöner - Fühlbar weicher

LEX Plus 10 CONNECT

Die LEX Plus 10 Connect Weichwasseranlage verfügt über eine einfache, halbautomatische Inbetriebnahme. Über das moderne Touch-Glasdisplay kann die Anlage komfortabel kontrolliert werden. Das Menü leitet selbsterklärend durch die nötigen Schritte. Ist die Anlage via WLAN mit dem Internet verbunden, können über die kostenfreie SYR App alle Features genutzt werden. Wird die Weichwasserkapazität knapp, zieht die intelligente Steuerung der LEX Plus 10 Connect die Regeneration vor.

LEX Plus 10S CONNECT

Das Platzsparmodell LEX Plus 10 S Connect bietet mit seiner Sandwich-Anschlussarmatur mit Verschneideventil eine einfache Möglichkeit, den DRUFI Trinkwasserfilter mit anzuschließen. Ist bereits ein Trinkwasserfilter aus dem System DRUFI installiert, so ist die LEX Plus 10 S Connect die perfekte Lösung. Das Ergebnis ist eine hochfunktionale und kompakte Filter- und Enthärtungseinheit

LEX Plus 10SL CONNECT

Das Komfortmodell LEX Plus 10 SL Connect kombiniert effektive Wasserenthärtung mit einer Sandwich-Anschlussarmatur mit Leckageschutzfunktion und einem Flanschanschluss für den DRUFI. Neben Platz- und Zeitersparnis bei Installation und Inbetriebnahme bietet die Kombination den Vorteil, dass die integrierten Armaturen interagieren und mit der SYR App steuerbar sind: Braucht die LEX Plus 10 SL Connect beispielsweise Wasser zur Regeneration, meldet sie dies dem Leckageschutz, der die entsprechende Menge freigibt. Der DRUFI Trinkwasserfilter kann ganz einfach auf die Anschlussarmatur geflanscht werden.

SYR LEX PLUS 10 CONNECT

Spürbar schöner - Fühlbar weicher

Die vollautomatischen Einzelenthärtungsanlagen LEX Plus 10 Connect sorgen mit dem bewährten Ionenaustauschverfahren - härtebildende Kalzium- und Magnesium-Ionen werden gegen Natrium-Ionen getauscht - permanent, zuverlässig und sparsam für weiches Wasser. Werden die Anlagen via WLAN mit dem Internet verbunden, können über die kostenfreie SYR App alle Features genutzt werden.

Effizient bei der Enthärtung, sparsam beim Verbrauch: Die LEX Plus 10 Connect Weichwasseranlage arbeitet mit moderner Sparbesalzung. Geht der Salzvorrat zur Neige, meldet die LEX dies per SMS oder E-Mail.

DIN DVGW CERT

Optional Rückspülfilter Kurzbez: SD40RS

Optional DRUFI Kurzbez: DRUFI

LEX PLUS

Artikelnummer	LEX PLUS 10SL = 90000342 LEX PLUS 10S = 90000249 LEX PLUS 10 = 90000241
Kurzbezeichnung	SLP-SL SLP-10SC SLP-10S
Leergewicht	25 kg
Betriebsdruck	min. 2 bar, max. 8 bar
Maße BxHxT	352 x 615 x 570mm
Nenndruck:	max. 10 bar
Betriebstemperatur:	max. 30 °C
Vorrat Salzbehälter LEX 10	25 kg
Harzmenge LEX 10	7,5 Liter
Regenerationsdauer	50 Minuten

Medium	Trinkwasser
Salzverbrauch pro Regeneration LEX 10	ca. 0,77 kg
Nenndurchfluss nach DIN EN 14743	2,1 m³/h
Nenndurchfluss in Anlehnung an DIN 19636 von 20 °dH auf 8 °dH	2,9 m³/h
EAN Nummer	LEX PLUS 10SL = 4250188802859 LEX PLUS 10S = 4250188803856 LEX PLUS 10 = 4250188803894
VPE	1 Stück
Versandgewicht	ca. 30 kg

Achtung: Ohne spezielle Vorfilterung sind die Anlagen nicht für Eigenwasser (Brunnenwasser) geeignet

carbonit® QUADRO 60 / 120

FILTER MADE IN GERMANY

Gefiltertes Wasser im ganzen Haus

Carbonit® QUADRO ist die zentrale Filtertechnik (4-Filterpatronengerät in paralleler Schaltung) als Hauswasserfilter bei hohen Durchflussleistungen. Der Hauseingangsfilter für den Einsatz mit gesintertem Aktivkohle-Blockfiltern vom Typ WFP Select / WFP Select-L (Feinheit 10 µm) sorgt von Anfang an für gutes Wasser und Schutz der Rohrleitungen.

Der QUADRO ist ein Wasserfilter für den Hausanschluss, damit das Wasser genauso rein aus dem Hahn kommt, wie es vom Wasserversorger „auf die Reise geschickt" wird. Ein Hauswasserfilter hält eventuell durch Arbeiten am Trinkwassernetz gelöste Kleinstpartikel zurück. Darüber hinaus altert das kostbare Nass auf seinem Weg durch lange Wege und Stagnation.

Carbonit® QUADRO eignet sich als Hauswasserfilter zum Einbau in die zentrale Wasserleitung nach der Wasseruhr. Die WFP Filter entnehmen insbesondere Chlor, organische Verbindungen und Partikel. Schmutzfilter nach DIN 19632 vermeiden den Eintrag von Fremdpartikeln und dadurch ausgelösten Mulden- und Lochfraß (Korrosionsschutz).

Installationsbeispiel

Lieferumfang:
Komplette Filtereinheit mit Wandhalterung und Manometern. Die Standardgeräte haben eine 1"-Verschraubung.
Optional werden die Geräte mit 2 Stück Flexschläuchen á ca. 80 cm geliefert, dann ist der Anschluss in 3/4". Bitte bei Bestellung angeben, ob das Wasser von links (L) oder rechts (R) durch das Gerät fließt.
Filterpatronen sind nicht enthalten!
Bitte bei Bestellung gewünschten Filterpatronentyp angeben: CARBONIT® WFP (L) - Typ: Protect, Select oder Spezial.

CARBONIT® QUADRO

Artikelnummer	110Q60L1OP	110Q60R1OP	110Q120L1OP	110Q120R1OP
Kurzbezeichnung	Q60L	Q60R	Q120L	Q120R
EAN Nummer	40248755143507	4024875143521	4024875143460	4024875143484
Kartongröße einzeln HxBxT	58 x 31 x 24 cm		98 x 31 x 24 cm	
VPE	1 Stück		1 Stück	
Filterpatronen (Filterpatronen sind immer extra dazu zu bestellen da viele Varianten möglich)	4 x Carbonit® WFP...		4 x Carbonit® WFP L...	
	SIEHE TABELLE SEITE 92			
Leistung	abhängig vom gewählten Filterpatronen-Typ			
Maße	31 x 58 x 24 cm		31 x 98 x 24 cm	
Gewicht	trocken ca. 16 kg nass ca. 24 kg		trocken ca. 25 kg nass ca. 40 kg	
Achtung!	Für Filterwechsel ist ein Freiraum ober- und unterhalb des Filters notwendig:			
	ca. jeweils 28 cm		ca. jeweils 50 cm	

FILTERPATRONEN

Bei Prime Inventions finden Sie für jeden Zweck die richtigen Filterpatronen!

Die folgenden Filterpatronen in 9 3/4“Größe sind passend für Prime Inventions und Carbonit® Auftisch- und Untertischfiltergehäuse und unterteilen Sich in drei Gruppen:

Aktivkohle-Filterpatronen

effektive Rückhaltung von:

- Chemikalien (z.B. Chlor, Blei, Fluorid)
- Herbizide, Pestizide, Medikamenrückstände
- Mikroplastik
- Bakterien (z.B. Escherichia coli, Enterococcus faecalis)
- Viren (bei Aktivkohle-kombifiltern mit UF Membran)

Ionenaustauscher Filterpatronen

Um durch Adsorption spezifische Stoffe im Wasser zu filtern bzw. umzuwandeln zur Entkalkung des Wassers z. B. für Heißgetränke zur Entfernung von Arsen, Nitrat oder Fluorid

Spezial Filterpatronen

- zur Aufmineralisierung u. a. nach Umkehrosmose (AA Calci)
- zur Sedimentvorfilterung und Verminderung des Biofilms/Bakterien
- zur spezifischen Filterung von Schwermetallen (KDF Filter)

Modell	Kurzbez.	Filterfeinheit	Wasser-durchfluss	Typ	Merkmale
EM Premium 5	FC-EM 1	0,45 µm	ca. 2 l/m	Aktivkohle mit EM	Wasserbelebung durch EM Keramik
EM Premium D	FC-EM 7	0,7 µm	ca. 3 l/m	Aktivkohle mit EM	Wasserbelebung durch EM Keramik
EM Puro	FC-EM 8	0,15 µm (Membran) 5 µm (Aktivkohle)	ca. 6-8 l/m	Aktivkohle mit EM	ideal bei niedrigem Wasserdruck - Wasserbelebung durch EM Keramik
EM Aquawhirler	FC-EMA	0,7 µm	ca. 3 l/m	Aktivkohle mit 5% EM	mit integrierter Wirbeleinheit - Wasserbelebung durch 5% EM Keramik
NFP Premium	NFP-9	0,45 µm	ca. 2 l/m	Aktivkohle	hervorragende hygienische Eigenschaften
IFP Puro	IFP-Puro	0,15 µm (Membran) 5 µm (Aktivkohle)	ca. 6-8 l/m	Aktivkohle mit Kapillarmembran	für hohen Wasserdurchfluss in besonderen Anwendungen (Medizintechnik, Wasserautomaten)
IFP4,5-9KDF	IFP-KDF	0,15 µm	1,5 l/m	Aktivkohle mit KDF55	bei hohen Schwermetallbelastungen empfohlen
AA Calci	MC-1	-	bis 4 l/m	Kalziumgranulat	Kalziumgranulat zur Aufmineralisierung
AA Calci EM	MC-2	-	bis 4 l/m	Kalziumgranulat	Kalziumgranulat zur Aufmineralisierung mit EM-Keramik
Entkalkung EK 7S	EK-7	Teilenthärtung	2 l/m	Ionentauscher	zur Entkalkung, nicht regenerierbar
Entkalkung EK 6H	EK-6H	Vollenthärtung	2 l/m	Ionentauscher	zur Entkalkung, regenerierbar
SC-99 Sedimentfilter	SC-99	1 µm	20l/min	Sedimentfilter	Textiler Grob- und Vorfilter mit bakteriellem Schutz
Filterpatronen FÜR AA UNO / TWIN					
Membranfilter	MF-1	0,05 µm	ca. 8 l/min	Membranfilter	Bakterien und Schadstoffreduzierung
Sedimentfilter	SF-66	1 µm	ca. 8 l/min	Sedimentfilter	Textiler Grob- und Vorfilter
EM Premium	FC-EUN	0,45 µm	ca. 2 l/min	Aktivkohle mit EM	Wasserbelebung durch EM Keramik
GRANULATE					
Granulat-Filtermedien	Übersicht über alle verfügbareren Granulat-Filtermedien mit Ihren Einsatzbereichen				

carbonit® FILTER MADE IN GERMANY

EM PREMIUM 5

Aktivkohle Filterpatrone mit EM Keramik

Die Prime Inventions EM Filterpatronen vereinen Wasser filtern und beleben und werden exklusiv von CARBONIT® für Prime Inventions hergestellt.

Für die Herstellung der EM-Keramik wird ein spezieller gebrannter Ton verwandt, der organisches Material von Pflanzen enthält, die Millionen Jahre alt und während des mehrmonatigen Fermentationsprozesses Nahrung für die EM Effektive Mikroorganismen® sind. EM-Keramik bewirkt unter anderem eine Reduzierung der Oberflächenspannung des Wassers und die Verkleinerung der Clusterstrukturen. Dadurch wird der natürliche Zustand des Wassers wieder hergestellt.

Die EM-Keramik wird in die Filterpatrone bei der Herstellung als Pulver mit „eingebacken". Es entsteht so eine sehr große Kontaktoberfläche mit dem Wasser. Zusammen mit der bewährten Filterleistung der Carbonit® NFP Premium Filtertechnik ergibt sich die ideale Wasserfilterung.

Aktivkohle besitzt eine große Oberfläche, die als Adsorptionsmittel unter anderem in der Chemie, der Medizin und der Wasser- und Abwasserbehandlung eingesetzt wird. Sie entfernt in erster Linie unerwünschte Schadstoffe, Farb-, Geschmacks- und Geruchsstoffe aus Gasen, Dämpfen und Flüssigkeiten.

Die EM 5 Aktivkohleblöcke werden auf Kokusnussbasis nach einem besonderen Verfahren hergestellt.

EM PREMIUM 5

Artikelnummer	88898800
Kurzbezeichnung	FC-EM1
Gewicht	450g o. Verpackung
Höhe	248mm
Durchmesser	73mm
Material Filterblock	Carbon
Durchflussmenge/min	ca. 2 l/min (druckabhängig)
Leistung	ca. 10.000 Liter
Filterfeinheit	0,45 µm
Verpackungseinheit VPE	24 Stück
Kartongröße einzeln	285 x 80 x 80 mm
Kartongröße VPE 24 St.	600 x 300 x 400 mm
Gewicht VPE 24 St.	ca. 16kg inkl. Karton

Zollnummer	84219900
EAN Nummer	4250188800930
Wechselintervall Filtereinsätze	6 Monate
Herkunft	Deutschland
Schadtstoffrückhaltung	Siehe Gutachten NFP
Bakterienrückhaltung	ja
Hersteller	Carbonit® exklusiv f. Prime Inv.
Palettenmenge	24 Kartons x 24 = 576 Stück
Gefertigt für	9 3/4" Filtergehäuse
Haupteinsatzort	Küche
Nutzungseinschränkungen!	Nur mit Kaltwasser nutzen Nicht an drucklosen Boilern

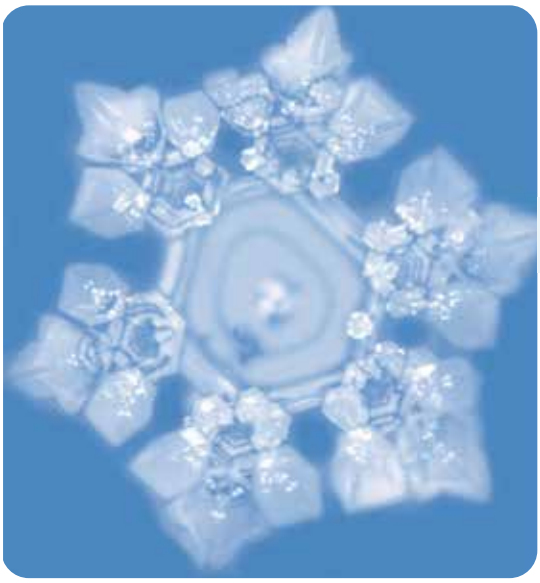

Trinkwasser gefiltert mit Premium EM Premium Filterpatrone

Vergleichsprobe: Trinkwasser aus Thun
Auftraggeber: Prime Inventions GmbH
Untersuchung durchgeführt von:
Ernst F. Braun - CH-3664 Burgistein
Mai 2007 © - Probe Nr: 803

carbonit® FILTER MADE IN GERMANY

EM PREMIUM D

Mit höherer Durchflussmenge

Schadstoffrückhaltung EM Premium 5 + D siehe NFP Premium
Die Schadstoffrückhaltung der EM Premium D beträgt ca. 90% der Filterleistung von der EM Premium 5.

Nutzungsdauer PREMIUM 5 + D: Die Filterpatrone muss nach 6 Monaten (entsprechend der DIN 1988) gewechselt werden. Grundsätzlich dürfen innerhalb der 6 Monate 10.000 Liter Wasser gefiltert werden. Ein früherer Wechsel kann jedoch erforderlich sein, wenn der Wasserdurchfluss spürbar reduziert ist. Ein frühzeitiger Wechsel ist kein Mangel des verwendeten Filters, sondern ein Hinweis auf vermehrtes Auftreten von feinen Partikeln im ungefilterten Wasser.

Linke Bilder: Trinkwasser, gefiltert mit EM Premium, fotografiert auf gefrorenen Tropfen.
Wassertropfen von Trinkwasser, gefiltert mit EM Premium , wurden eingefroren und unter dem Mikroskop fotografiert. Als Vergleich: destilliertes, der Energie beraubtes Wasser ist selten in der Lage, auf gefrorenen Tropfen kristalline Formen hervorzubringen.

EM PREMIUM D

Artikelnummer	88808268
Kurzbezeichnung	FC-EM7
Gewicht	450g o. Verpackung
Höhe	248mm
Durchmesser	73mm
Material Filterblock	Carbon
Durchflussmenge/min	ca. 3 l/min (druckabhängig)
Leistung	ca. 10.000 Liter
Filterfeinheit	0,7 µm
Verpackungseinheit VPE	24 Stück
Kartongröße einzeln	285x80x80mm
Kartongröße VPE 24 St.	600x300x400mm

Gewicht VPE 24 St.	ca. 16kg inkl. Karton
Zollnummer	8421 9900
EAN Nummer	4250188808370
Wechselintervall Filtereinsätze	6 Monate
Herkunft	Deutschland
Schadstoffrückhaltung	Siehe Gutachten NFP
Bakterienrückhaltung	ja
Hersteller	Carbonit® exklusiv f. Prime Inv.
Palettenmenge	24 Kartons x 24 = 576 Stück
Gefertigt für	9 3/4“ Filtergehäuse
Haupteinsatzort	Küche
Nutzungseinschränkungen!	Nur mit Kaltwasser nutzen

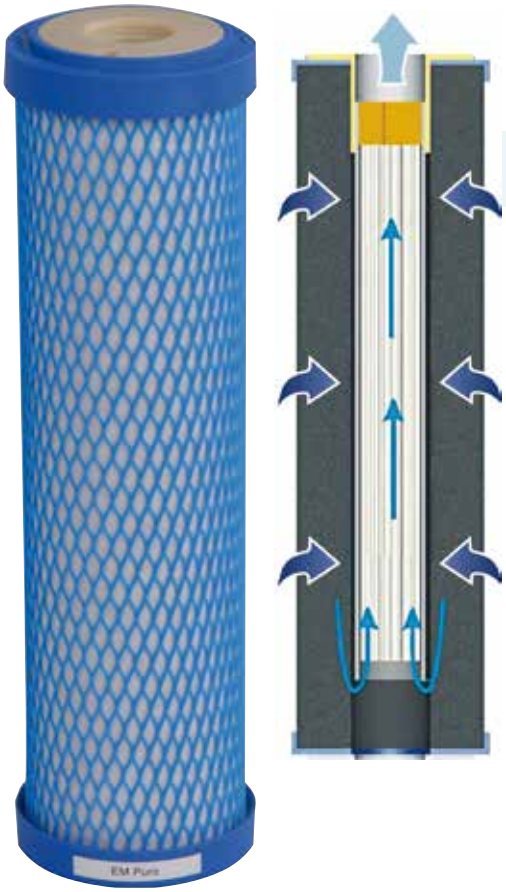

carbonit® FILTER MADE IN GERMANY

EM PURO

Ideal bei niedrigem Leitungsdruck

Diese Filterpatrone ist auf Basis der zweistufigen IFP Puro für Prime Inventions hergestellt worden. Sie verbindet die besonderen Eigenschaften eines gesinterten Carbonit® Monoblock mit einer Mikrofiltration von 0,15 µm durch die innenliegende Kapillarmembran. Selbst hohe Belastungen, die sich im Organismus akkumulieren könnten, werden zuverlässig zurückgehalten. Im Wasser gelöste Mineralien bleiben erhalten. Die EM Puro ist ideal bei niedrigem Leitungsdruck und ermöglicht es bakterielle Belastungen einzugrenzen. Die Kapillarmembran Ster-OTap® ist nach ANSI/NSF Standard53 (Cyst and Turbidity Reduction) getestet.

Der verwendete Aktivkohleblock verfügt über geprüfte Sicherheit nach deutschem Lebensmittelrecht und wird umweltfreundlich unter Verwendung nachwachsender Rohstoffe verarbeitet. Durch die Beimischung von EM-Keramikpulver (EM =Effektive Mikroorganismen) erhält die Filterpatrone besondere Eigenschaften. Der Geschmack des Wasser erscheint dadurch vielen Nutzern vollmundiger und frischer.

Nutzungsdauer: Die Filterpatrone muss nach 6 Monaten (entsprechend der DIN 1988) gewechselt werden. Grundsätzlich dürfen innerhalb der 6 Monate 5.000 Liter Wasser gefiltert werden. Ein früherer Wechsel kann jedoch erforderlich sein, wenn der Wasserdurchfluss spürbar reduziert ist. Ein frühzeitiger Wechsel ist kein Mangel des verwendeten Filters, sondern ein Hinweis auf vermehrtes Auftreten von feinen Partikeln im ungefilterten Wasser.

ab 2021: EM Puro mit Virenfilterung!

EM PURO

Artikelnummer	88808899
Kurzbezeichnung	FC-EM8
Gewicht	450 g ohne Verpackung
Höhe	248 mm
Durchmesser	73 mm
Material Filterblock	Carbon
Durchflussmenge/min	ca.6-8 l/min (druckabhängig)
Leistung	ca. 5.000 L
Filterfeinheit	0,15 µm
Verpackungseinheit VPE	24 Stück
Kartongröße einzeln	285 x 80 x 80 mm
Kartongröße VPE 24 St.	600 x 400 x 300 mm

Gewicht VPE 24 St.	ca. 16kg pro Karton
EAN Nummer	4250188808899
Wechselintervall Filterpatrone	6 Monate
Herkunft	Deutschland
Schadstoffrückhaltung	ja
Bakterienrückhaltung	ja
Hersteller	Carbonit® für Prime Inventions
Palettenmenge	24 Kartons x 24 (576 Stück)
Gefertigt für	9 3/4" Filtergehäuse
Haupteinsatzort	Küche
Nutzungseinschränkungen!	Nur mit Kaltwasser nutzen Nicht an drucklosen Boilern

carbonit® FILTER MADE IN GERMANY

EM AQUAWHIRLER

Filterung mit integrierter Wirbeleinheit

Aufbauend auf der bereits bewährten EM Premium D, hat die EM Aquawhirler eine integrierte Wirbeleinheit. Diese besteht aus hochwertigem PETG-Material und ist dank ihrer speziellen Beschichtung zusätzlich bakternabweisend. Dadurch kann die Rückverkeimungsgefahr in die Filterpatrone positiv beeinflusst werden.

Die EM Aquawhirler Filterpatrone wird von Carbonit® exklusiv für die Prime Inventions GmbH hergestellt. Sie besitzt eine mechanische Filterfeinheit von < 0,7 µm und eine sehr hohe chemisch-physikalische Adsorptionsleistung gegenüber chemischen Stoffen. Durch die Beimischung von ca. 5% EM-Keramik (EM = Effektive Mikroorganismen) erhält sie besondere Eigenschaften. Die Filterpatrone ist ideal für alle Kunden, die an ihrem Wasserhahn keinen Wasserverwirbler anschließen können, oder möchten. Durch das Auswechseln der Filterpatrone haben Sie immer wieder einen sauberen neuen Wirbler. In der Filterpatrone ist die Wirbeleinheit im vorhandenen Karbonblock integriert.

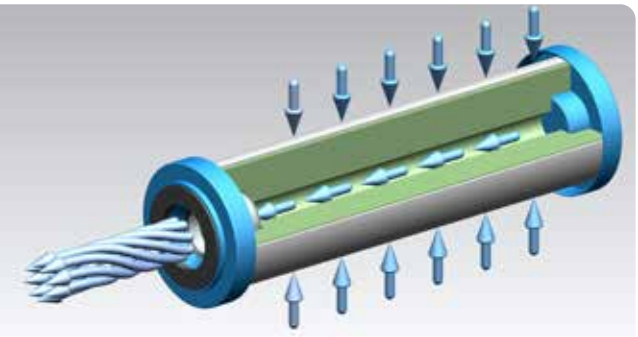

Nutzungsdauer: Die Filterpatrone muss nach sechs Monaten (in Anlehnung an DIN 1988) gewechselt werden. Grundsätzlich dürfen innerhalb dieser Zeit bis zu 10.000 Liter Wasser gefiltert werden. Ein früherer Wechsel kann jedoch erforderlich sein, wenn der Wasserdurchfluss spürbar reduziert ist. Dies ist in der Regel ein Hinweis auf vermehrtes Auftreten von feinen Partikeln im ungefilterten Wasser.

EM AQUAWHIRLER

Artikelnummer	88819888
Kurzbezeichnung	FC-EMA
Gewicht	450g o. Verpackung
Höhe	248mm
Durchmesser	73mm
Material Filterblock	Carbon
Durchflussmenge/min	ca. 3 l/min (druckabhängig)
Leistung	ca. 10.000 Liter
Filterfeinheit	0,7 µm
Verpackungseinheit VPE	24 Stück
Kartongröße einzeln	285x80x80mm
Kartongröße VPE 24 St.	600x300x400mm
Gewicht VPE 24 St.	ca. 16kg inkl. Karton

Zollnummer	84219900
EAN Nummer	4250188819888
Wechselintervall Filterpatrone	6 Monate
Herkunft	Deutschland
Schadstoffrückhaltung	Siehe Gutachten
Bakterienrückhaltung	ja
Hersteller	Carbonit® exklusiv f. Prime Inv.
Palettenmenge	24 Kartons x 24 = 576 Stück
Gefertigt für	9 3/4" Filtergehäuse
Haupteinsatzort	Küche
Mindestbetriebsdruck	ca. 1 bar, ideal 3-4 bar
Nutzungseinschränkungen!	Nur mit Kaltwasser nutzen Nicht an drucklosen Boilern

carbonit® FILTER MADE IN GERMANY

NFP PREMIUM

Filterpatrone mit hohem Leistungsspektrum

Um auch die aus den Hausleitungen entstehenden Anreicherungen des Trinkwassers mit z.B. Blei oder Kupfer zu entnehmen, empfehlen wir den Einsatz der Trinkwasser-Filterpatrone NFP Premium. Wegen des hohen Leistungsspektrums bei möglichen Trinkwasserbelastungen und der hervorragenden hygienischen Eigenschaften wird diese Filterpatrone in allen Carbonit®-Trinkwasserfiltern eingesetzt.

Nutzungsdauer: Die Filterpatrone muss nach 6 Monaten (entsprechend der DIN 1988) gewechselt werden. Grundsätzlich dürfen innnerhalb der 6 Monate 10.000 Liter Wasser gefiltert werden. Ein früherer Wechsel kann jedoch erforderlich sein, wenn der Wasserdurchfluss spürbar reduziert ist. Ein frühzeitiger Wechsel ist kein Mangel des verwendeten Filters, sondern ein Hinweis auf vermehrtes Auftreten von feinen Partikeln im ungefilterten Wasser.

Schadstoffrückhaltung der NFP Premium

Parameter	Reduzierung	Gutachter
Escherichia coli[1]	>99,9%	GFT / Uni
Enterococcus faecalis[1]	>99,9%	Bielefeld
Blei[2]	>90%	TÜV Umwelt
Kupfer[2]	>90 %	TÜV Umwelt
Chlor[2]	>99%	
Chloroform[2]	>99,9%	tti Magdeburg
Lindan[2]	>99,8%	GmbH/
DDT[2]	>99,8%	FH Magdeburg
Atrazin[2]	>99,8%	

[1] Test mit Belastung über Nutzungsdauer von 6 Monaten
[2] Test mit Belastung über Filterkapazität von 10.000 Litern

Parameter	Reduzierung	Gutachter
Medikamentenrückst.[2]		
- Clofibrinsäure	>99,9%	
- Carbamazepin	>99,9%	
- Diclofenac	>99,5%	
- Ikuprofen	>99,9%	
- Ketoprofen	>99,9%	
- Propiphenazon	>99,9%	TUBerlin
Polare Pestizide[2]		
- Bentazon	>99,9%	
- 2,4 D	>99,9%	
- Dichlorprop.	>99,9%	
- MCPA	>99,9%	
- Mecoprop.	>99,9%	
- p.p'-DDA	>99,5%	

NFP PREMIUM

Artikelnummer	205NFP020-EV
Kurzbezeichnung	NFP
Gewicht	450g o. Verpackung
Höhe	248mm
Durchmesser	73mm
Material Filterblock	Aktivkohleblock
Durchflussmenge/min	ca. 2l/min (druckabhängig)
Leistung	ca. 10.000 Liter
Filterfeinheit	0,45 µm
Verpackungseinheit VPE	24 Stück
Kartongröße einzeln	285x80x80mm
Kartongröße VPE 24 St.	600x300x400mm
Gewicht VPE 24 St.	ca. 16kg inkl. Karton

Zollnummer	84219900
EAN Nummer	4024875143781
Wechselintervall Filter	6 Monate
Herkunft	Deutschland
Schadstoffrückhaltung	Siehe Gutachten
Bakterienrückhaltung	ja
Hersteller	Carbonit®
Palettenmenge	24 Kartons x 24 = 576 Stück
Gefertigt für	9 3/4" Filtergehäuse
Haupteinsatzort	Küche
Mindestbetriebsdruck	ca. 1 bar, ideal 3-4 bar
Nutzungseinschränkungen!	Nur mit Kaltwasser nutzen Nicht an drucklosen Boilern

carbonit® FILTER MADE IN GERMANY

IFP KDF

Filterpatrone für hohe Schwermetallbelastungen

Die IFP4,5-9KDF ist eine kombinierte Aktivkohle-KDF-Filterpatrone. Sie verbindet die besonderen Eigenschaften eines gesinterten Aktivkohle-Monoblocks mit der patentierten Technologie eines in den USA durch die NSF zertifizierten Filtergranulates, KDF 55. Der außenliegende Aktivkohleblock von 1,5 µm Feinheit sorgt für die Adsorption der im Wasser gelösten organischen Schadstoffe und die Filtration von Partikeln, während das im Zentrum der Aktivkohle befindliche KDF 55 der zusätzlichen Entfernung oder der Verringerung von im Wasser gelösten Metallverbindungen dient.

Nutzungsdauer: Die Filterpatrone muss nach 6 Monaten (in Anlehnung der DIN 1988) gewechselt werden. Grundsätzlich können innerhalb der 6 Monate bis zu 10.000 Liter Wasser gefiltert werden. Ein früherer Wechsel kann jedoch erforderlich sein, wenn der Wasserdurchfluss spürbar reduziert ist. Ein frühzeitiger Wechsel ist kein Mangel des verwendeten Filters, sondern ein Hinweis auf vermehrtes Auftreten von feinen Partikeln im ungefilterten Wasser.

Schadstoffrückhaltung

KDF 55

Blei, Kupfer, Eisen, Nickel, Chrom, Cadmium, Aluminium, Quecksilber, Arsen, Zink — bis zu 99 %*

Aktivkohleblock

Chlor, Chloroform, Lindan, DDT, Atrazin, Medikamentenrückstände, Polare Pestizide — > 70 %**

*) Untersucht und Zertifiziert von der amerikanischen National Science Foundation – NSF

**) im Vergleich zur HauptFilterpatrone NFP Premium

IFP KDF

Artikelnummer	220 FP045-9KDF
Kurzbezeichnung	IFP-KDF
Gewicht	450 g ohne Verpackung
Höhe	248 mm
Durchmesser	73 mm
Material Filterblock	Aktivkohle, KDF
Durchflussmenge/min	ca. 1,5 l/min (druckabhängig)
Leistung	10.000 L
Filterfeinheit	1,5 µm
Verpackungseinheit VPE	24 Stück
Kartongröße einzeln LxHxB	285 x 80 x 80 mm
Kartongröße VPE 24 St.	600 x 300 x 400 mm
Gewicht VPE 24 St.	ca. 16 kg inkl. Karton

Zollnummer	8241 9900
EAN Nummer	4250188803382
Wechselintervall Filterpatrone	6 Monate
Herkunft	Deutschland
Schadstoffrückhaltung	Schwermetalle
Hersteller	Carbonit®
Palettenmenge	24 x 24 = 576 Stück
Gefertigt für	9 3/4" Filtergehäuse
Haupteinsatzort	Küche
Nutzungseinschränkungen!	Nur mit Kaltwasser nutzen Nicht an drucklosen Boilern

carbonit® FILTER MADE IN GERMANY

IFP PURO

Filterpatrone mit hohem Wasserdurchfluss

Ausgezeichnet mit dem Innovationspreis Sachsen-Anhalt 2002. Der hohe Wasserdurchfluss ist besonders für den Einsatz von Verwirblern für die Vitalisierung von Trinkwasser geeignet. Aktivkohle besitzt eine große Oberfläche, die als Adsorptionsmittel unter anderem in der Chemie, der Medizin und der Wasser- und Abwasserbehandlung eingesetzt wird. Sie entfernt in erster Linie unerwünschte Farb-, Geschmacks- und Geruchsstoffe aus Gasen, Dämpfen und Flüssigkeiten. Als gesinterter Aktivkohle-Blockfilter nach international patentierter Carbonit®-Technologie sind unvergleichliche Filtrationsergebnisse wissenschaftlich überprüft.

Krankenhaus-Hygieniker dokumentieren wie bei Legionellen, Pseudomonaden und Pilze (z.B. Aspergillen) das Leitungswasser eine Übertragungsquelle sein kann. Wissenschaftliche Untersuchungen des Institutes für Hygiene und öffentliche Gesundheit der Universität Bonn belegen, dass diese Belastungen nicht nur im Krankenhaus, sondern auch im häuslichen Umfeld vorkommen können. Hier sind natürlich in erster Linie immunabwehrgeschwächte Personen gefährdet. Endständige Filter können einen Schutz bieten. Die Kapillarmembran (auch Hohlfasermembran genannt) besteht aus Polyethersulfon.

Nutzungsdauer: Die Filterpatrone muss nach 6 Monaten (in Anlehnung der DIN 1988) gewechselt werden. Grundsätzlich können innerhalb der 6 Monate bis zu 10.000 Liter Wasser gefiltert werden. Ein früherer Wechsel kann jedoch erforderlich sein, wenn der Wasserdurchfluss spürbar reduziert ist. Ein frühzeitiger Wechsel ist kein Mangel des verwendeten Filters, sondern ein Hinweis auf vermehrtes Auftreten von feinen Partikeln im ungefilterten Wasser.

IFP PURO

Artikelnummer	220IFPPuro-EV
Kurzbezeichnung	IFP-Puro
Gewicht	450g o. Verpackung
Höhe	248mm
Durchmesser	73mm
Material Filterblock	Aktivkohleblock und Kapillarmembranen
Durchflussmenge/min	ca. 4-8l/min (druckabhängig)
Leistung	ca. 10.000 Liter
Filterfeinheit	Aktivkohleblock 5 µm
	Kapillarmembranen 0,15 µm
Verpackungseinheit VPE	24 Stück
Kartongröße einzeln	285x80x80mm

Kartongröße VPE 24 St.	600x300x400mm
Gewicht VPE 24 St.	ca. 16kg inkl. Karton
Zollnummer	8241 9900
EAN Nummer	4024875143828
Wechselintervall Filterpatrone	6 Monate
Schadstoffrückhaltung	Siehe Gutachten
Bakterienrückhaltung	ja
Palettenmenge	24 Kartons x 24 = 576 Stück
Gefertigt für	9 3/4" Filtergehäuse
Haupteinsatzort	Küche
Mindestbetriebsdruck	ca. 1 bar, ideal 3-4 bar
Nutzungseinschränkungen!	Nur mit Kaltwasser nutzen Nicht an drucklosen Boilern

AA CALCI

Aufmineralisierungskartusche

AA Calci ist eine optionale Aufmineralisierungskartusche, die dem gefilterten Wasser in geringen Mengen Mineralstoffe zuführt. Die Installation kann bei Umkehrosmoseanlagen entweder zwischen Tank und Wasserhahn oder direkt nach der Umkehrosmosemembran erfolgen. Da direkt nach der Umkehrosmosemembran das Wasser sehr langsam über das Korallenkalzium läuft, ist bei dieser Installation die Aufmineralisierung höher als zwischen Tank und Wasserhahn. Auch als Ergänzung zu normalen Wasserfiltern lässt sich AA Calci einsetzen. Das Okinawa Kalziumgranulat wird vor der Küste Okinawas unter kontollierten und absolut umweltfreundlichen Bedingungen gewonnen. Aus den versteinerten Korallen werden auch Nahrungsergänzungsmittel in Form von Pulver z. B. zur Müsli Anreicherung, oder auch Kalziumtabletten hergestellt. Für Prime Inventions wird ein gröberes Granulat hergestellt, welches die optimale Größe und Zusammensetzung für die Trinkwasseraufmineralisierung hat. Die Calci EM enthält zusätzlich noch EM Pipes. Weitere Infos zu EM finden Sie im Abschnitt der EM-5 Filterpatrone. Weitere Infos zu EM finden Sie auf der EM Keramic.

Standzeit:
Abhängig von Nutzung bis zu einem Jahr.
Hinweise:
Das Kalziumgranulat wurde durch Erhitzung sterilisiert. Einbau bitte unter hygienischen Bedingungen vornehmen.
Lieferumfang:
MC-1 Calci Aufmineralisierungskartusche
MC-2 EM Calci Aufmineralisierungskartusche

AA CALCI

Artikelnummer	MC-1= 88800213 MC-2 = 88800215
Kurzbezeichnung	MC-1 MC-2
Gewicht	584 gr
Höhe	248 mm
Durchmesser	73 mm
Material Filtermedium	Kalziumgranulat
Durchflussmenge/min	max. 2l/min
Leistung	ca. 10.000l
Verpackungseinheit VPE	24 Stück
Kartongröße einzeln	285 x 80 x 80 mm

Kartongröße VPE 24 St.	600 x 300 x 400
Gewicht VPE 24 St.	ca. 20 kg
Zollnummer	8421 9900
EAN Nummer	MC-1= 4250188800213 MC-2 = 4250188800220
Wechselintervall Filterpatrone	bis zu einem Jahr
Palettenmenge	24 Kartons x 24 = 576 Stück
Gefertigt für	9 3/4“ Filtergehäuse
Haupteinsatzort	Küche
Mindestbetriebsdruck	1 bar
Nutzungseinschränkungen	nur mit Kaltwasser betreiben, nicht an drucklosen Boilern

ENTKALKUNGSFILTERPATRONEN

EK-7S - nicht regenerierbar

Die EK-7S EntkalkungsFilterpatrone verbessert den Geschmack von Kalt- und Heißgetränken (speziell zur Aromaverbesserung von Kaffee und Tee) und schützt Haushaltsgeräte vor Verkalkung. Das durchflossene Ionentauscherharz reduziert die Härte des Wassers.

EK-6GH - regenerierbar

Die EK-6H Entkalkungskartusche verbessert den Geschmack von Kalt- und Heißgetränken (speziell zur Aromaverbesserung von Kaffee und Tee) und schützt Haushaltsgeräte vor Verkalkung. Das durchflossene Ionentauscherharz reduziert die Gesamthärte des Wassers und lässt sich mit einer Salzsole mehrfach wieder regenerieren. Das spart erneute Anschaffungskosten und schont die Ressourcen. Eine Regenerierungsanleitung mit Info was man genau dazu benötigt erhalten Sie auf Wunsch von Ihrem Fachhändler.

Nutzung: Der Wasserfluss sollte nicht mehr als ca. 2 l/min. betragen damit eine merkbare Entkalkung gewährleistet ist. Die mögliche Nutzungsdauer hängt vom Härtegrad des Eingangswassers ab. Je nach Rohwasserhärte sind bis zu 1.900 l (Härtegrad 5-10 dh) bzw. 450l (Härtegrad 11-25 dh) als Standmenge erreichbar. Die Filterpatrone muss gewechselt werden, wenn die kalktypischen Erscheinungen wie Teehaut, Aromaverlust bei Tee/Kaffee oder Kalkablagerungen auf Flächen wieder auftreten. Laut DIN 1988 ist ein Wechsel nach spätestens 6 Monaten erforderlich.

ENTKALKUNGSFILTERPATRONEN EK 6GH + EK 7S

Artikelnummer	EK-7S: 88802453 EK-6GH: 9000034
Kurzbezeichnung	EK-7S EK-6GH
Gewicht	400 g
Höhe	248 mm
Durchmesser	73 mm
Material Filtermedium	EK-7S = Ionentauscherharz EK-6GH = Kalkschutzgranulat Gesamthärte
Durchflussmenge/min	max. 2 l/min
Leistung	bis zu 1.900 l (bei Härtegrad 5-10dH) bis zu 450 l (bei Härtegrad 11-25 dH)

Verpackungseinheit VPE	24 Stück
Kartongröße einzeln	285 x 80 x 80 mm
Kartongröße VPE 24 St.	600 x 400 x 300 mm
Palettenmenge	24 Kartons x 24 = 576 Stück
Gewicht VPE 24 St.	ca. 18kg
EAN Nummer	EK-7S: 4250188802453 EK-6GH: 4250188806581
Zollnummer	84219900
Wechselintervall Filterpatrone	max. 6 Monate
Gefertigt für	9 3/4“ Filtergehäuse
Haupteinsatzort	Küche
Mindestbetriebsdruck	1 bar

SEDIMENTFILTER SC-99

Reduzierung von Bakterien und Sedimenten

Reduzierung des Biofilms und potenziellen Bakterienwachstums schon in der Vorfilterstufe

Der Sedimentfilter SC-99 ist mit einem antibakteriellen Schutz versehen. Durch die spezielle Wicklung verteilt sich der Schutz auf eine sehr große Fläche. Bei Kontakt von Keimen mit der Schutzoberfläche wird deren Vermehrungsprozess unterbrochen. Textiler Grob- und Vorfilter z.B. zur Entfernung von stark partikelbelastetem oder verschmutztem (Trübungen) Eingangswasser. Wasser, das einen hohen Anteil an Sedimenten aufweist, beeinträchtigt den optischen Wert von Getränken und kann schlimmstenfalls einen schädigenden Einfluss auf Ihre Anlagenteile haben.

Die Filterpatrone muss nach sechs Monaten gewechselt werden. Grundsätzlich dürfen innerhalb dieser Zeit bis zu 10.000 Liter Wasser gefiltert werden. Ein früherer Wechsel kann jedoch erforderlich sein, wenn der Wasserdurchfluss spürbar reduziert ist. Der Wasserdurchfluss beträgt neu bis zu 20 Liter/min, abhängig von Wasserdruck und Filtergehäuse. Vor Frost schützen.

SC-99

Artikelnummer	88818799
Kurzbezeichnung	SC-99
Gewicht	450g o. Verpackung
Höhe	248mm
Durchmesser	73mm
Durchflussmenge/min	ca. 20 l/min (druckabhängig)
Leistung	ca. 10.000l
Verpackungseinheit VPE	12 Stück
Kartongröße einzeln	285 x 80 x 80mm
Kartongröße VPE 12 St.	400 x 300 x 150 mm
Gewicht VPE 12 St.	ca. 6kg inkl. Karton

Zollnummer	84219900
EAN Nummer	4250188818799
Wechselintervall Filtereinsätze	6 Monate
Herkunft	Deutschland
Filter-Feinheit	> 1 µm
Bakterienrückhaltung	ja
Gefertigt für	9 3/4" Filtergehäuse
Haupteinsatzort	Küche
Mindestbetriebsdruck	ca. 1 bar, ideal 3-4 bar
Nutzungseinschränkungen!	Nur mit Kaltwasser nutzen Nicht an drucklosen Boilern

MEMBRANFILTER FÜR AA UNO/TWIN

Schadstoff- und Bakterienreduzierung

Die MF-1 Membran Filterpatrone dient zur Filterung und Rückhaltung von Schadstoffen und Bakterien und hat eine Filterfeinheit von 0,05 µm. Die Membranfläche ist unter fließendem Wasser abwaschbar. Daher auch als Vorfilter nutzbar z. B. vor EM Premium UNO.

Der neue sichere Gewindeanschluss wurde extra für die Edelstahlauftischfilterserie Aqua Avanti VA UNO und Twin hergestellt.

Der neue Membranfilter wird als alleiniger Filter oder zur Erweiterung eines bestehenden Filtersystems für die Rückhaltung von Viren und Bakterien verwendet. Auch wenn die genutzten Filterstufen der Standardfilteranlage schon bakteriensicher sind, erweitert man diese mit dem MF1 um zusätzliche Rückhaltung von Viren im Wasser.

MF1

Artikelnummer	90000385
Kurzbezeichnung	MF-1
Gewicht	60 g o. Verpackung
Höhe	250 mm einschl. Gewinde
Durchmesser	47 mm
Durchflussmenge/min - Leistung	ca. 8 l/min (druckabhängig) Max. ca. 8.000 Liter
Verpackungseinheit VPE	24 Stück
Kartongröße einzeln	260 x 70 x 70 mm
Kartongröße VPE 24 St.	600 x 400 x 300 mm
Gewicht VPE 24 St.	ca. 1,8 kg inkl. Karton
Zollnummer	8421 9900

EAN Nummer	4250188803283
Wechselintervall Filtereinsätze	6 Monate
Schadstoffrückhaltung	Sedimente und Schadstoffe größer als 0,05 µm
Virenrückhaltung	ja
Bakterienrückhaltung	ja
Filter-Feinheit	0,05 µm
Palettenmenge	24 Kartons x 24 = 576 Stück
Gefertigt für	9 3/4" Filtergehäuse
Haupteinsatzort	Küche
Mindestbetriebsdruck	1 bar
Nutzungseinschränkungen!	Nur mit Kaltwasser nutzen Nicht an drucklosen Boilern

SEDIMENTFILTER FÜR AA UNO/TWIN

Reduzierung des Biofilms

Die SF-66 Sediment-Filterpatrone dient zur Vorfilterung und hat eine mechanische Filtereinheit von 1 µm. Der neue sichere Gewindeanschluss wurde extra für die Edelstahlauftischfilterserie Aqua Avanti VA UNO und Twin hergestellt.

Textiler Grob- und Vorfilter z.B. zur Entfernung von stark partikelbelastetem oder verschmutztem (Trübungen) im Eingangswasser. Wasser, das einen hohen Anteil an Sedimenten aufweist, beeinträchtigt den optischen Wert von Getränken und kann schlimmstenfalls einen schädigenden Einfluss auf Ihre Anlagenteile haben.

Die Filterpatrone muss nach sechs Monaten gewechselt werden. Grundsätzlich dürfen innerhalb dieser Zeit bis zu 10.000 Liter Wasser gefiltert werden. Ein früherer Wechsel kann jedoch erforderlich sein, wenn der Wasserdurchfluss spürbar reduziert ist. Der Wasserdurchfluss beträgt neu bis zu 8 Liter/min, abhängig von Wasserdruck und Filtergehäuse. Vor Frost schützen.

SF-66

Artikelnummer	90000384
Kurzbezeichnung	SF-66
Gewicht	66 g o. Verpackung
Höhe	250mm einschl. Gewinde
Durchmesser	47 mm
Durchflussmenge/min - Leistung	ca. 8 l/min (druckabhängig) Max. ca. 8.000 Liter
Verpackungseinheit VPE	24 Stück
Kartongröße einzeln	260x70x70mm
Kartongröße VPE 24 St.	600 x 400x 300 mm
Gewicht VPE 24 St.	ca. 2 kg

Zollnummer	8421 9900
EAN Nummer	4250188803306
Wechselintervall Filtereinsätze	6 Monate
Schadstoffrückhaltung	Sedimente und Schadstoffe größer als 1 µm
Filter-Feinheit	1 µm
Palettenmenge	24 Kartons x 24 = 576 Stück
Gefertigt für	9 3/4“ Filtergehäuse
Haupteinsatzort	Küche
Mindestbetriebsdruck	1 bar
Nutzungseinschränkungen!	Nur mit Kaltwasser nutzen Nicht an drucklosen Boilern

EM PREMIUM UNO FÜR AA UNO/TWIN

Aktivkohlefilter

EM Premium UNO vereint Wasser filtern und beleben und wird exklusiv von Carbonit® für Prime Inventions hergestellt. Der neue sichere Gewindeanschluss sorgt für eine sichere Abdichtung der Filterpatrone im Filtergehäuse.

Für die Herstellung der EM-Keramik wird ein spezieller gebrannter Ton verwandt, der organisches Material von Pflanzen enthält, die Millionen Jahre alt und während des mehrmonatigen Fermentationsprozesses Nahrung für die EM Effektive Mikroorganismen® sind. EM-Keramik bewirkt unter anderem eine Reduzierung der Oberflächenspannung des Wassers und die Verkleinerung der Clusterstrukturen. Dadurch wird der natürliche Zustand des Wassers wieder hergestellt.

Die EM-Keramik wird in die Filterpatrone bei der Herstellung als Pulver mit „eingebacken". Es entsteht so eine sehr große Kontaktoberfläche mit dem Wasser. Zusammen mit der bewährten Filterleistung der Carbonit® NFP Premium Filtertechnik ergibt sich die ideale Wasserfilterung.

Aktivkohle besitzt eine große Oberfläche, die als Adsorptionsmittel unter anderem in der Chemie, der Medizin und der Wasser- und Abwasserbehandlung eingesetzt wird. Sie entfernt in erster Linie unerwünschte Schadstoffe, Farb-, Geschmacks- und Geruchsstoffe aus Gasen, Dämpfen und Flüssigkeiten.

FC-EUN

Artikelnummer	90000355
Kurzbezeichnung	FC-EUN
Gewicht	245 g o. Verpackung
Höhe	248 mm
Durchmesser	50 mm
Durchflussmenge/min - Leistung	3-4 l/m
Verpackungseinheit VPE	24 Stück
Kartongröße einzeln LxBxH	60 x 40 x 30 mm
Kartongröße VPE 24 St.	285 x 80 x 50 mm
Gewicht VPE 24 St.	ca. 14 kg inkl. Karton

Zollnummer	84219900
EAN Nummer	4250188803290
Wechselintervall Filtereinsätze	6 Monate
Herkunft	Deutschland
Schadstoffrückhaltung	siehe Gutachten NFP
Bakterienrückhaltung	ja
Palettenmenge	24 Kartons x 24 = 576 Stück
Gefertigt für	9 3/4" Filtergehäuse
Filter-Feinheit	0,45 µm
Haupteinsatzort	Küche
Nutzungseinschränkungen!	Nur mit Kaltwasser nutzen Nicht an drucklosen Boilern

NACHFÜLL-PACKS AA PROFI

KI-800

KALKO INNOVA Nachfüllpack

Artikelnummer	90000371
Kurzbezeichnung	KI-800
EAN	4250188803573
Inhalt	850 ml
Verpackungseinheit VPE	1 Stück
Kartongröße LxBxH	240x160x45 mm

EK-6S-800

Enthärtungsgranulat für Gesamthärte
(mit Salzsole regenerierbar)

Artikelnummer	90000381
Kurzbezeichnung	NFPPEK6S
EAN	4250188803597
Inhalt	850 ml
Verpackungseinheit VPE	1 Stück
Kartongröße LxBxH	240x160x45 mm

AGN-800

Arsenentfernungsgranulat

Artikelnummer	90000379
Kurzbezeichnung	AGN-800
EAN	4250188803610
Inhalt	850 ml
Verpackungseinheit VPE	1 Stück
Kartongröße LxBxH	240x160x45 mm

MC-2-800

Calci+EM pipes
Mineralsierungsgranulat mit EM Pipes

Artikelnummer	90000383
Kurzbezeichnung	MC-2800
EAN	4250188803559
Inhalt	850 ml
Verpackungseinheit VPE	1 Stück
Kartongröße LxBxH	240x160x45 mm

MC-CALCI-800

MC-Calci-800
Mineralisierungsgranulat

Artikelnummer	90000382
Kurzbezeichnung	MC-800
EAN	4250188803535
Inhalt	850 ml
Verpackungseinheit VPE	1 Stück
Kartongröße LxBxH	240x160x45 mm

EK-7-800

Enthärtungsgranulat Carbonhärte

Artikelnummer	90000388
Kurzbezeichnung	EK-7NP-800
EAN	4250188803511
Inhalt	850 ml
Verpackungseinheit VPE	1 Stück
Kartongröße LxBxH	240x160x45 mm

NK-7-800

Nitrat Entfernungsgranulat

Artikelnummer	90000390
Kurzbezeichnung	NK7-800
EAN	4250188803498
Inhalt	850 ml
Verpackungseinheit VPE	1 Stück
Kartongröße LxBxH	240x160x45 mm

NACHFÜLLPACKS FÜR
LEERKARTUSCHE EC-8 WEISS 10“

Artikelnummer	90000150
Kurzbezeichnung	EC-9
EAN	4250188804044
Höhe	250mm
Durchmesser	70mm
Gewicht leer	108 g
VPE	4 Stück
Kartongröße	35 x 25 x 13 cm

KI-450

KALKO INNOVA Nachfüllpack

Artikelnummer	90000351
Kurzbezeichnung	KI-450
EAN	4250188803580
Inhalt	450 ml
Verpackungseinheit VPE	1 Stück
Kartongröße LxBxH	240x160x45 mm

EK-6S GH

Enthärtungsgranulat für Gesamthärte
(mit Salzsole regenerierbar)

Artikelnummer	90000370
Kurzbezeichnung	EK6SNP
EAN	4250188803603
Inhalt	450 ml
Verpackungseinheit VPE	4 Stück
Kartongröße LxBxH	240x160x45 mm

AGN

Arsenentfernungsgranulat

Artikelnummer	90000373
Kurzbezeichnung	AGN1
EAN	4250188803627
Inhalt	450 ml
Verpackungseinheit VPE	4 Stück
Kartongröße LxBxH	240x160x45 mm

MC-2

Calci+EM pipes
Mineralsierungsgranulat mit EM Pipes

Artikelnummer	90000256
Kurzbezeichnung	MC-2
EAN	4250188803566
Inhalt	450 ml
Verpackungseinheit VPE	4 Stück
Kartongröße LxBxH	240x160x45 mm

MC-CALCI

Calci Mineralisierungsgranulat

Artikelnummer	90000360
Kurzbezeichnung	MCCNP
EAN	4250188803542
Inhalt	450 ml
Verpackungseinheit VPE	4 Stück
Kartongröße LxBxH	240x160x45 mm

EK-7 KH

Enthärtungsgranulat Carbonhärte

Artikelnummer	88805430
Kurzbezeichnung	EK7NP
EAN	4250188803528
Inhalt	450 ml
Verpackungseinheit VPE	4 Stück
Kartongröße LxBxH	240x160x45 mm

NK-7

Nitrat Entfernungsgranulat

Artikelnummer	90000372
Kurzbezeichnung	NK7NP
EAN	4250188803504
Inhalt	450 ml
Verpackungseinheit VPE	4 Stück
Kartongröße LxBxH	240x160x45 mm

INLINE-FILTERPATRONEN

AQUA AVANTI INLINE FILTER-PATRONEN

In dieser Kategorie finden Sie passende Filterpatronen für Ihr Aqua Avanti Inline-System

Kinderleichter Filterwechsel

Filterwechsel: Wasserzufuhrventil schließen, alte Filterpatrone im Uhrzeigersinn herausdrehen und nach unten abziehen. Neue Filterpatrone von unten ansetzen und gegen den Uhrzeigersinn eindrehen bis zum Anschlag. Wasserzufuhr wieder öffnen.

Wann wechseln?

Die Filterpatronen müssen regelmäßig gewechselt werden. Genaue Angaben zum Wechselintervall finden Sie in der entsprechenden Artikeltabelle. Ein früherer Wechsel kann jedoch erforderlich sein, wenn der Wasserdurchfluss spürbar reduziert ist. Dies ist in der Regel ein Hinweis auf vermehrtes Auftreten von feinen Partikeln im ungefilterten Wasser. **Einsatz nur bei Kaltwasser, vor Frost schützen.**

Inline-Modell	Kurzbez.	Filterfeinheit	Wasser-durchfluss	Typ	Merkmale
EM Premium 5	FP-1	0,45 µm	ca. 2 l/min	Aktivkohle mit EM	Wasserbelebung durch EM Keramik
EM IFP Premium 5	FP-2	0,45 µm	ca. 3 l/min	Aktivkohle mit EM	ideal bei niedrigem Wasserdruck - Wasserbelebung durch EM Keramik
SC-99	FP-3	1 µm	ca. 10 l/min	Sedimentfilter	textiler Grob- und Vorfilter mit bakteriellem Schutz
EM Calci	FP-4		ca.4 l/min	Kalziumgranulat	zur Aufmineralisierung nach Umkehrosmose
Entkalkung EK-7	FP-5		ca. 2 l/min	Ionentauscher	zur Entkalkung
Virenfilter	FP-7		ca. 4 l/min	Disruptor	zur Viren- und Bakterienfilterung

EM IFP PREMIUM 5 INLINE

EM PREMIUM 5 INLINE

Es ist gelungen, die erfolgreiche Filterpatrone EM Premium 5 als Inline Schnellwechselsystem zu bauen. Die Filter- und Belebungseigenschaften des Wassers sind bei beiden Filterpatronen identisch. Die EM-Keramik wird in die Filterpatrone bei der Herstellung als Pulver mit „eingebacken". Es entsteht so eine sehr große Kontaktoberfläche mit dem Wasser. Zusammen mit der bewährten Filterleistung der Carbonit® NFP Premium Filtertechnik ergibt sich die ideale Wasserfilterung. Weitere Informationen finden Sie bei der EM Premium 5 ab Seite 69.

Artikelnummer	88802200
Kurzbezeichnung	FP-1
Gewicht	8,2 cm
Höhe	32 cm
Durchmesser	10 cm
Filterfeinheit	0,45 micron
Durchflussmenge/min	druckabhängig: 2 l/min
Leistung	10.000 Liter
Kartongröße VPE 24 St.	60 x 40 x 35 cm
Gewicht VPE 24 St.	ca. 20,5 kg
EAN Nummer	4250188802200
Wechselintervall Filtereinsätze	6 Monate bis zu 10.000 L
Herkunft	Deutschland
Schadtstoffrückhaltung	siehe Gutachten NFP Premium
Bakterienrückhaltung	ja
Gefertigt für	Aqua Avanti Inline
Haupteinsatzort	Küche, Wohnmobil, Caravan
Mindestbetriebsdruck	1 bar - ideal 3,5 bar
Nutzungseinschränkungen!	nur mit Kaltwasser, nicht an drucklosen Boilern

FP-7

Artikelnummer	90000569
Kurzbezeichnung	FP-7
Gewicht	680 g
Höhe	32 cm
Durchmesser	10 cm
Durchflussmenge/min	ca. 4 l/min (druckabhängig)
Leistung	5.000 l
Kartongröße VPE 24 St.	60 x 40 x 35 cm
Gewicht VPE 24 St.	ca. 20 kg
EAN Nummer	4250188804808
Wechselintervall Filtereinsätze	6 Monate bis zu 5.000 l
Herkunft	Deutschland
Material Filtereinsatz	Alstrom Disruptor®
Filterverfahren	Statische Anziehung
Virenreduzierung	ja
Bakterienrreduzierung	ja
Palettenmenge	20 Kartons a 24 Stück
Gefertigt für	Aqua Avanti Inline
Haupteinsatzort	Küche, Wohnmobil, Caravan
Mindestbetriebsdruck	ca. 1 bar - ideal 3,5 bar
Nutzungseinschränkungen!	nur mit Kaltwasser - nicht an drucklosem Boiler

FP-7 INLINE

MIT VIRENFILTERUNG

Filterpatrone im Schnellwechselgehäuse zur Virenfilterung. FP-7 Inline filtert zuverlässig Viren aus dem Trinkwasser und arbeitet mit dem patentierten Filtermaterial Disruptor® von Ahlstrom.

Es wird empfohlen die FP-7 nach der Vorfilterung und dem Aktivkohleblock zu nutzen, damit die Nutzungszeit möglichst lang ist. Eine alleinige Nutzung, oder nur mit Vorfilterstufe ist auch möglich, vermindert aber die Nutzungszeit und Filterleistung.

EM IFP PREMIUM 5 INLINE

EM IFP PREMIUM 5 INLINE

Diese Filterpatrone wurde von Carbonit® auf Basis der NFP Premium exklusiv für Prime Inventions hergestellt. Durch die mechanische Filterfeinheit von < 0,45 µm hat sie eine hohe chemisch-physikalische Adsorptionsleistung gegenüber chemischen Stoffen. Durch die Beimischung von EM-Keramik (EM = Effektive Mikroorganismen) erhält sie besondere Eigenschaften. Die Filterpatronen vom Typ IFP sind ideal zur Rückhaltung von möglichen Schadstoffen in Trinkwassersystemen geeignet. Schadstoffe von anthropogener Ursache, die sich im Organismus akkumulieren könnten, werden zuverlässig entnommen und gespeichert. Der IFP Aktivkohle-Filterblock besitzt eine marktübliche, dünne Wandung und ist für den Einsatz bei niedrigen Leitungsdrücken optimiert.

Artikelnummer	88802286
Kurzbezeichnung	FP-2
Gewicht	780 g
Höhe	32 cm
Durchmesser	10 cm
Durchflussmenge	druckabhängig bis 4 l/min
Filterfeinheit	0,45 micron
Leistung	ca 5.000l
Kartongröße VPE 24 St.	60 x 40 x 35 cm
Gewicht VPE 24 St.	ca. 20 kg
EAN Nummer	4250188802286
Wechselintervall Filtereinsätze	6 Monate bis zu 5.000 l
Herkunft	Deutschland
Schadtstoffrückhaltung	ja
Bakterienreduzierung	ja
Palettenmenge	20 Kartons a 24 Stück
Gefertigt für	Aqua Avanti Inline
Haupteinsatzort	Küche,Wohnmobil, Caravan
Mindestbetriebsdruck	ca. 1 bar - ideal 3,5 bar
Nutzungseinschränkungen!	nur mit Kaltwasser - nicht an drucklosem Boiler

SC-99 INLINE

Artikelnummer	88802217
Kurzbezeichnung	FP-3
Gewicht	585 g
Höhe	320 cm
Durchmesser	10 cm
Durchflussmenge/min	druckabhängig bis 10l/min
Filterfeinheit	1 micron
Leistung	10.000 l
Kartongröße VPE 24 St.	60 x 40 x 35 cm
Gewicht VPE 24 St.	ca. 16,5 kg
EAN Nummer	4250188802217
Wechselintervall Filtereinsätze	6 Monate bis zu 10.000 l
Herkunft	Deutschland
Schadtstoffrückhaltung	Sedimente
Bakterienrreduzierung	ja
Palettenmenge	20 Kartons a 24 Stück
Gefertigt für	Aqua Avanti Inline
Haupteinsatzort	Küche, Wohnmobil, Caravan
Mindestbetriebsdruck	ca. 1 bar - ideal 3,5 bar
Nutzungseinschränkungen!	nur mit Kaltwasser - nicht an drucklosem Boiler

SC-99 INLINE

Der Sedimentfilter SC-99 ist mit einem antibakteriellen Schutz versehen. Durch die spezielle Wicklung verteilt sich der Schutz auf eine sehr große Fläche. Bei Kontakt von Keimen mit der Schutzoberfläche wird deren Vermehrungsprozess unterbrochen. Textiler Grob- und Vorfilter z.B. zur Entfernung von stark partikelbelastetem oder verschmutztem (Trübungen) Eingangswasser.

Wasser, das einen hohen Anteil an Sedimenten aufweist, beeinträchtigt den optischen Wert von Getränken und kann schlimmstenfalls einen schädigenden Einfluss auf Ihre Anlagenteile haben.

EM CALCI

EM CALCI
MINERALISIERUNGSKARTUSCHE

Das Okinawa Kalziumgranulat wird vor der Küste Okinawas unter kontollierten und absolut umweltfreundlichen Bedingungen gewonnen. Aus den versteinerten Korallen werden auch Nahrungsergänzungsmittel in Form von Pulver, z. B. zur Müsli Anreicherung, oder auch Kalziumtabletten hergestellt. Für Prime Inventions wird ein gröberes Granulat hergestellt, welches die optimale Größe und Zusammensetzung für die Trinkwasseraufmineralisierung hat.

Die Calci EM enthält zusätzlich noch EM Pipes. Weitere Infos zu EM finden Sie im Abschnitt der EM-5 Filterpatrone.

Artikelnummer	88802163
Kurzbezeichnung	FP-4
Gewicht	ca. 1kg
Höhe	32 cm
Durchmesser	10 cm
Durchflussmenge/min	druckabhängig ca. 4 l/h
Leistung	5.000 l
Kartongröße VPE 24 St.	60 x 40 x 35 cm
Gewicht VPE 24 St.	ca. 25 kg
EAN Nummer	4250188802163
Wechselintervall Filtereinsätze	je nach Nutzung 1 Jahr
Herkunft	Deutschland
Palettenmenge	20 Kartons a 24 Stück
Gefertigt für	Aqua Avanti Inline
Haupteinsatzort	Küche, Wohnmobil, Caravan
Mindestbetriebsdruck	ca.1bar - ideal 3,5 bar
Nutzungseinschränkungen!	nur Kaltwasser, nicht an druck-losen Boilern

EK7 INLINE

Artikelnummer	88807984
Kurzbezeichnung	FP-5
Gewicht	ca.600 g
Höhe	32 cm
Durchmesser	10 cm
Durchflussmenge/min	druckabhängig ca. 2 l/min
Leistung	je nach Härtegrad, siehe Text rechts
Kartongröße VPE 24 St.	60 x 40 x 35 cm
Gewicht VPE 24 St.	ca.15 kg
EAN Nummer	4250188807984
Wechselintervall Filtereinsätze	spätestens nach 6 Monaten
Herkunft	Deutschland
Palettenmenge	20 Kartons a 24 Stück
Gefertigt für	Aqua Avanti Inline
Haupteinsatzort	Küche, Wohnmobil, Caravan
Mindestbetriebsdruck	ca.1bar - ideal 3,5 bar
Nutzungseinschränkungen!	nur Kaltwasser, nicht an druck-losen Boilern

EK 7
ENTKALKUNGSKARTUSCHE

Einsatz als zusätzliche Stufe zur Kalkreduzierung beim Aqua-Avanti Inline Filtersystem vor der Filterstufe. Das durchflossene Ionentauscherharz reduziert die Härte des Wassers. Die EK-7 Entkalkungskartusche verbessert den Geschmack von Kalt- und Heißgetränken (speziell zur Aromaverbesserung von Kaffee und Tee) und schützt Haushaltsgeräte vor Verkalkung.

Nutzung: Der Wasserfluss sollte nicht mehr als ca. 2 l/min. betragen, damit eine merkbare Entkalkung gewährleistet ist. Die mögliche Nutzungsdauer hängt vom Härtegrad des Eingangswassers ab. Je nach Rohwasserhärte sind bis zu 1.900 l (Härtegrad 5-10 dh) bzw. 450l (Härtegrad 11-25 dh) als Standmenge erreichbar. Die Kartusche muss gewechselt werden, wenn die kalktypischen Erscheinungen wie Teehaut, Aromaverlust bei Tee/Kaffe oder Kalkablagerungen auf Flächen wieder auftreten.

HAUS- UND BRUNNENWASSER FILTERPATRONEN

In dieser Kategorie finden Sie die passenden Filterpatronen für unser Haus- und Brunnenwasserfiltersystem in 10“ und 20“ Zoll.

Passend für Aqua Fidelo

Alle Filterpatronen sind für den Aqua Fidelo nutzbar und bieten eine zuverlässige Filterung je nach entsprechenden Schwerpunktgebieten.

Sicherheits- und Wechselhinweise

Die Filterpatronen müssen regelmäßig gewechselt werden. Genaue Angaben zum Wechselintervall finden Sie in der entsprechenden Artikeltabelle. Ein früherer Wechsel kann jedoch erforderlich sein, wenn der Wasserdurchfluss spürbar reduziert ist. Dies ist in der Regel ein Hinweis auf vermehrtes Auftreten von feinen Partikeln im ungefilterten Wasser. **Einsatz nur bei Kaltwasser, vor Frost schützen.**

Standard Filterkartuschen Aqua Fidelo

Folgende Filterkartuschen sind die Standardausrüstung für den Aqua Fidelo, bei einem erforderlichem Filterpatronenwechsel können diese bei uns nachbestellt werden, oder durch eine andere Filterpatrone derselben Filterkategorie ersetzt werden:

- Pentek DGD Sedimentfilterr
- WF-B Carbonfilter
- Pentek Eisenfilterkartusche

Modell	Filterfeinheit	max. Durchfluss bei 4 bar	Merkmale
BB 10/20 EM	1 µm		Weltneuheit 2020 - EM Keramik und Carbon als Filtermedium kombiniert
Pentek DGD Sedimentfilter	außen 25 µm, innen 1 µm	DGD 10: 40 l/min DGD 20: 60 l/min	Zwei Stufen Sedimentfilter, dadurch Erhöhung der Standzeit
Pentek Carbonfilter	0,5 µm	CBC 10: 20 l/min CBC 20: 30 l/min	Extrem kleine Filter-Feinheit für große Mengen Wasser
Pentek Aktivkohlefilter	5 µm	EP-10: 40 i/min EP-20: 50 l/min	Idealer Aktivkohlefilter, Sedimentfilter in der Vorfilterstufe wird empfohlen
Pentek Eisenfilterkartusche	-	RFFE-10: 14-20 l/min RFFE-20: 14-25 l/min	Effektives Eisen wird aus dem Wasser gelöst oder verringert

BB 10 EM - BB 20 EM

Weltneuheit 2020

Exklusiv bei Prime Inventions

Nun können Sie auch die bewährte Kombination von Carbonit Aktivkohleblock und EM für die gesamte Hauswasserfilterung nutzen. Ideal passend für unsere AquaFidelo Hauswasserfiltergehäuse wurden die beiden 10“ und 20“ EM Aktivkohlefilter von Carbonit® exklusiv für Prime Inventions gefertigt. Natürlich passen die beiden Filterpatronen auch in die Gehäuse vieler anderer Hersteller. Es konnte eine hohe Feinheit von 1 my erreicht werden und dabei nur eine geringe Reduzierung des Wasserdurchflusses der ja gerade bei Filtern für das ganze Haus sehr wichtig ist.

Die BB EM Patronen vereinen Schadstoff-Filterung von unerwünschten Stoffen im Wasser wie z. B. Rostpartikel oder organische Partikel, Entfernung von Geruchsbelastungen wie Chlor und Medilamentenrückstände im Wasser und den herrvorragenden EM-Keramik eigenschaften in einer Patrone.

Weitere Infos zu EM Filterpatronen siehe Seite 68.

BB 10 EM - BB 20 EM

	BB 10 EM	BB 20 EM
Artikelnummer	88804877	88804860
Kurzbezeichnung	BBEM10	BBEM20
Maße	25,4 cm,	50,8 cm
Durchmesser	B 14 cm	B 14 cm
max. Durchfluss	24 l/min	48 l/min
Filtermaterial	EM-Keramik und Aktivkohle	
Zollnummer	84219900	
EAN Nummer	4250188804877	4250188804860

Filterfeinheit	1 my
Wechselintervall Filtereinsätze	6 Monate
Herkunft	Deutschland
Rückhaltung	u. a. hormonartige Substanzen, Pestizide , Scnwermetalle und Medikamentenrückstände
Gefertigt für	Aqua Fidelo Filtergeräte und Gehäusen 10“ + 20“
Mindestbetriebs-druck	ca. 1 bar, ideal 3-4 bar
Nutzungsein-schränkungen	Nur mit Kaltwasser nutzen Vor Frost schützen

PENTEK DGD

PENTEK DGD 2 STUFEN SEDIMENTFILTER

Die Sediment-Filterpatrone gewährleistet eine optimale Vorfilterung, da die Filterung in Stufen stattfindet. Der Einsatzort ist im Hauseingangsbereich oder alternativ direkt hinter der Wasserpumpe Ihres eigenen Brunnens. Das Wasser wird von Schwebestoffen wie Rost etc. befreit. In der äußeren Schicht die ca. 5 cm dick ist, werden zuerst alle Stoffe aufgehalten die größer als 25 µm sind, in der inneren Schicht befindet sich ein zusätzliches ca. 5 cm starkes Filtervlies mit der Filterdichte 1 µm. Dadurch kann der Filter nicht so schnell verstopfen im Vergleich zu herkömmlichen Sedimentfiltern. Nachfolgende Aktivkohlefilterpatronen werden durch das zweite Filtervlies mit 1µm gut geschützt und die Standzeit der Hauptfilterpatrone kann sich dadurch verlängern.

Artikelnummer	DGD-10“= 88810232 DGD-20“= 88810233
Kurzbezeichnung	DGD 10 DGD 20
Filterfeinheit	außen 25 µm, innen 1 µm
max. Durchfluss bei 4 bar	DGD 10 = 10“ 40 l/min DGD 20 = 20" 60 l/min
Temperatur	Einsatz nur bei Kaltwasser bis 30°C, vor Frost schützen
Maße	H 10“ 25,4 cm B 12 cm H 20" 50,8 cm B 12 cm
Filtermaterial	geblasenes Polyester, lebensmittelecht, NSF®-zertifziert -Hersteller PENTEK/PENTAIR™ USA
Verpackungseinheit	8/6
Gewicht VPE 24 St.	10“= 431 g
EAN Nummer	DGD-10“ = 4250188802606 DGD-20“ = 4250188802866
Mindestbetriebsdruck	1 bar - ideal 3,5 bar
Nutzungseinschränkungen	nur mit Kaltwasser - vor Frost schützen

PENTEK CARBON

Artikelnummer	CBC-10“ = 88831059 CBC-20“ = 88831058
Kurzbezeichnung	CBC-10 CBC-20
Filterfeinheit	0,5 µm = 0,0005 mm
max. Durchfluss bei 4 bar	CBC 10 = 20 l/min CBC 20 = 30 l/min
Temperatur	Einsatz nur bei Kaltwasser bis 30°C, vor Frost schützen
Maße	H 10“ (10 Zoll), 25,4 cm, B 14 cm H 20“ (20 Zoll), 50,8 cm, B 14 cm
Filtermaterial	geblasenes Polyester, lebensmittelecht, NSF®-zertifziert -Hersteller PENTEK/PENTAIR™ USA
Verpackungseinheit	8/4
Gewicht	CBC-10“ = 1,5 kg CBC-20“ = 3,2 kg
EAN Nummer	CBC-10“ = 4250188803368 CBC-20“ = 4250188803375
Mindestbetriebsdruck	1 bar - ideal 3,5 bar
Nutzungseinschränkungen	nur mit Kaltwasser - vor Frost schützen

PENTEK CARBON-KARTUSCHE - FEINFILTERUNG

mit Hilfe der Filterpatronen CBC ist es möglich, auch größere Wassermengen am Hauswassereingang sehr fein zu filtern. Die Feinheit von 0,5µm ist für diese Bauart extrem klein (sonst im Hauswassereingang in der Regel 5µm oder 10µm).
Dadurch ist es möglich nicht nur Gerüche aus dem Wasser zu entfernen, sondern auch einige Schadstoffe im Wasser zu reduzieren. Dazu gehören z. B.: Schwermetalle, Pestizide und Medikamentenrückstände.

Der Wasserdruck nimmt trotz der hohen Feinheit der Filterpatrone nur um ca. 0,5bar ab.

PENTEK AKTIVKOHLEFILTER

Idealer Aktivkohlefilter für die Hauswasser- und Brunnenfilterung. Filterung von unerwünschten Stoffen im Wasser wie z. B. Rostpartikel oder organische Partikel. Entfernung von Geruchsbelastungen wie Chlor im Wasser. Es werden auch schon teilweise viele andere Stoffe wie Medikamentenrückstände, hormonartige Substanzen, Pestizide etc. zurückgehalten. Es wird der Einsatz zusammen mit einem Sedimentvorfilter empfohlen, um die Nutzungsdauer zu erhöhen.

PENTEK CARBON EP

Artikelnummer	EP 10 = 88831055 EP 20 = 88831053
Kurzbezeichnung	EP-10 EP-20
Filterfeinheit	5µm = 0,005 mm
max. Durchfluss bei 4 bar	EP 10 = 40 l/min EP 20 = 50 l/min
Temperatur	Einsatz nur bei Kaltwasser bis 30°C, vor Frost schützen
Maße	H 10“ (10 Zoll), 25,4 cm, B 14 cm H 20“ (20 Zoll), 50,8 cm, B 14 cm
Kartongröße einzeln	EP 10 = 26 x 12 x 12,5 cm EP 20 = 52 x 12 x 12 cm
Gewicht	EP 10 = 1,2 kg EP 20 = 2,8 kg
EAN Nummer	EP 10 = 4250188803344 EP 20 = 4250188803351
Mindestbetriebsdruck	ca. 1 bar
Nutzungseinschränkungen	nur mit Kaltwasser - vor Frost schützen

PENTEK IRON REDUCTION

Artikelnummer	RFFE10 = 88831099 RFFE20 = 88831052
Kurzbezeichnung	RFFE10 RFFE20
Reduzierung von ionisiertem Eisen	bis 3 mg/l
Maximalwerte des Eingangswassers für die Enteisenung:	pH-Wert 6,8 oder höher, Mangan max. 0,1 mg/l (bei höherem Wert bitte zusätzlich Manganfilter verwenden)
Silikate	max. 100 mg/l
max. Durchfluss bei 4 bar	RFFE 10“ = 14-20 l/min RFFE 20“ = 14-25 l/min
Maße:	RFFE 10“ 25,5 x 11,5 cm RFFE 20“ 51,0 x 11,5 cm
Temperatur:	Einsatz 1-40°C, vor Frost schützen.
Kartongröße einzeln	RFFE20 52,5 x 12,5 x 12 cm
Kartongröße VPE 8/4	54,5 x 26,5 x 26,5 cm
EAN Nummer	RFFE 10“ = 4250188802040 RFFE 20“ = 4250188802293
Mindestbetriebsdruck	ca. 1 bar - ideal 3-4 bar
Nutzungseinschränkungen	Einsatz bei 1-40°C- vor Frost schützen

PENTEK EISENFILTERPATRONE

Wirksame Reduzierung von gelöstem Eisen im Wasser

Mit den Enteisenungskartuschen RFFE 20 (für 20“ Gehäuse) und RFFE 10 (für 10“ Gehäuse) können Sie effektiv gelöstes Eisen aus dem Wasser entfernen und reduzieren/ verhindern Eisengeruch und Geschmack. Der Einsatz eines Sedimentfilters ist zu empfehlen, um die Standzeit (Nutzungszeit) der Enteisenungskartusche zu erhöhen, da grobe Sedimente die Wirkungsdauer beeinträchtigen können.

Achtung: bei ph Werten unter 6,8 ist keine Enteisenung möglich.
Lösung: Vorherige Anhebung des ph Wertes z. B. mit einer speziellen Hydro Calcit Kartusche (auf Anfrage)

Typische Nutzungsmengen im Zeitablauf bei gleichbleibenden idealen Bedingungen:

PENTEK™ RFFE 10“	PENTEK™ RFFE 20“
1 mg/l: ca. 150.000 l	1 mg/l: ca. 300.000 l
2 mg/l: ca. 75.000 l	2 mg/l: ca. 150.000 l
3 mg/l: ca. 50.000 l	3 mg/l: ca. 100.000 l

BIG GREEN KARTUSCHEN

Ersatzfilter und Kalkschutzkartuschen

Nutzung nur im Kalkschutzgerät BigGreen möglich

- Big Green schützt Ihr gesamtes Rohrleitungssystem, Ihre Geräte und Ausrüstungen vor aggressiven Kalkablagerungen, die zu unnötigen Defekten und Korrosion führen.
- Sichere Reduzierung von Kalkablagerungen im gesamten Rohrleitungssystem - Reduzierung von Chlor und giftigen Chemikalien
- Weniger Zeit und Aufwand für Reparaturen, Wartung und Reinigung
- Beträchtliche Einsparungen bei Wasch- und Reinigungsmitteln
- Reduzierte Energiekosten bei verbesserter Effizienz
- Verbesserte Leistung der Ausrüstung - Keine Platzverschwendung
- Keine Verwendung von Salz, Chemikalien und Elektrizität
- Big Green funktioniert bei allen Rohrmaterialien: Eisen, Kupfer, Stahl, Kunststoff, PVC, PEX.
- Geeignet für einen Rohrdurchmesser von 1/2" bis 1"
- Kernkomponenten in Kanada hergestellt
- von unabhängigen Instituten mit Referenzen geprüft

Dreistufige Behandlungen

1. **Hohe Sedimentkapazität**
   (Schmutzaufnahmekapazität bis zu 1 kg), 20 Mikron Vorfilter
2. **Chlorreduzierung, Reduzierung toxischer Chemikalien, Geruchs- und Geschmacksverbesserung**
3. **Patentiertes BigGreen (TAC)**,
   Verhinderung von Ablagerungen mit hohem Durchfluss

KI BIG GREEN KARTUSCHEN

	beide Kartuschen	Nur Carbonfilter
Artikelnummer	90000481	90000480
Kurzbezeichnung	KI-BG-TAC	KI-BGC
Leergewicht	2,9 kg	2,3 kg
Höhe	ca 35 cm	ca. 33,4 cm
Durchmesser	15 cm	7 cm
Größe Verpackung	ca. 36 x 16 cm	
Zollnummer	84219900	
EAN Nummer	4250188803634	4250188803641

pH	6,5 bis 8,5
Härte	1300 ppm CaCO3
Chlor	<3 ppm
Eisen	<0,3 mg / l
Mangan	<0,05 mg / l
Kupfer	<1,3 mg / l
Sedimentfilterung	20 Mikron mit einer Schmutzaufnahmekapazität von bis zu 1 kg
Chlorreduktion **:	189.000 Liter bei 11,34 lpm
Verhinderung von Ablagerungen ***	3 Jahre oder 1.890.000 l

** Gemäß der Spezifikation des Herstellers des Kohlenstoffblocks
* ** Abhängig von der örtlichen Wasserchemie

carbonit® FILTER MADE IN GERMANY

QUADRO 60 / 120

Monoblock WFP für Quadro

Die WFP ist eine gesinterte Aktivkohleblock-Filterpatrone zur Trinkwasserfilterung. Mit ihrer großen Aktivkohlemasse und dem speziellen Herstellungsverfahren garantiert sie ein Höchstmaß an Adsorption von organischen Schadstoffen und eine sichere Entfernung von Geruchs- und Geschmacksbeeinträchtigungen. Im Wasser gelöste Mineralien bleiben erhalten. Immer dort, wo große Wassermengen benötigt werden, bietet sich der Einsatz der Filterpatronen vom Typ WFP im Filtergehäuse Quadro 60 oder Quadro 120 an. Sei es die Filterung des kompletten Trinkwassers am Hauseingang mit der WFP Select bzw. WPF Protect, oder die spezielle Filterung am Punkt der Entnahme, wie zum Beispiel durch die WFP Premium bzw. WFP Protect.

Parameter	Reduzierung	Gutachter
Blei[1]	>90%	TÜV Umwelt
Kupfer[1]	>90 %	TÜV Umwelt
Bakterien[2], Mikroorganismen, Pilze, Hefen	>99%	GFT/ Uni Bielefeld
Chlor[2] ,Chloroform[2] Lindan[2] DDT[2], Atrazin	>99%	tti Magdeburg GmbH/ FH Magdeburg
Medikamentenrückst.[2] Polare Pestizide[2]	>99%	TUBerlin

[1] Test mit Belastung über Nutzungsdauer von 6 Monaten
[2] Test mit Belastung über Filterkapazität von 10.000 Litern

Schadstoffrückhaltung der WFP Premium

Die große Aktivkohlemasse der WFP Filterpatrone sowiedas spezielle Herstellungsverfahren garantieren ein Höchstmaß an Adsorption von organischen Schadstoffen (Medikamentenrückstände, polare Pestizide usw.) und eine sichere Entfernung von Geruchs- und Geschmacksbeeinträchtigungen. Ihre Filterfeinheit bewirkt eine hohe Filtersicherheit gegenüber Sedimenten, allen anderen Partikeln oder Bakterien*. Im Wasser gelöste Mineralien bleiben erhalten.

Die adsorptive Rückhalterate (ARR) beträgt 120 % und die Rückhaltekapazität (ARK) 130 % im Vergleich zur NFP Premium. Daher gelten die für die NFP Premuim erstellten unabhängigen Gutachten für die WFP Premium uneingeschränkt.

WFP FILTERKARTUSCHEN

	Premium	Protect	Select	Spezial
Artikelnummer	210WFP020(L)	210WFP120(L)	210WFP220(L)	210WFP400(L)
Kurzbezeichnung	WFP Premium (L)	WFP Protect (L)	WFP Select (L)	WFP Spezial (L)
Gewicht	638 g / 1276 g			
Höhe	25,3 cm / 45,9 cm			
Durchmesser	8,4 cm			
Durchflussmenge/min	3,5 (7) l/min	12 (24) l/min	24 (48) l/min	40 (80) l/min
Filterfeinheit	0,45 µm	5 µm	10 µm	20 µm
Verpackungseinheit VPE	24 (8) Stück			
Kartongröße VPE 24 St.	60 x 40 x 30 cm			
Gewicht VPE 24 St.	16 (11,5) kg			
EAN Nummer	4024875143439 (4024875143446)	4250188804464 (4250188804457)	4024875900223 (4024875900230)	4024875143804 (4024875143811)

(Werte in Klammern gelten für lange Ausführung)

Die Filterpatrone sollte spätesten nach 6-monatiger Nutzung (in Anlehnung an DIN1988 - EN1717(oder 806) ausgetauscht werden. Innerhalb dieser Zeit können bis zu 60.000l Wasser (WFP Spezial L) gefiltert werden:

WFP Premium	12.500 l
WFP Premium L	25.000 l
WFP Protect	22.500 l
WFP Protect L	45.000 l
WFP Select	26.000 l
WFP Select L	52.000 l
WFP Spezial	30.000 l
WFP Spezial L	60.000 l

MF-2000 MEMBRANFILTER

Rückhaltung von Bakterien und Viren

Der neue MF-2000 Membranfilter wird als alleiniger Filter oder zur Erweiterung eines bestehenden Filtersystems für die Rückhaltung von Viren und Bakterien verwendet. Auch wenn die genutzten Filterstufen der Standardfilteranlage schon bakteriensicher sind, erweitert man diese mit dem MF-2000 um zusätzliche Rückhaltung von Viren im Wasser. Bei Nutzung von Filteranlagen, die von sich aus keine Bakterienrückhaltung ermöglichen ist der MF-2000 die ideale Ergänzung. Durch den praktischen 1/2" Anschluss kann der MF-2000 auch als Duschfilter genutzt werden um sich vor Bakterien zu schützen.

Achtung: Da beim Duschen sehr viel Wasser verbraucht wird, ist die Leistung des MF-2000 nach ca. 30 Duschgängen verbraucht. Ideal ist der MF-2000 auch auf Reisen, um sich in der Dusche vor unliebsamen Überraschungen zu schützen.

Anschlüsse: Eingang: 1/2" IG, adaptiert auf 3/8" Schlauchsteckanschluss (passend für AA Inline) - Ausgang: 1/2" AG adaptiert auf 3/8" Schlauchsteckanschluss) (passend für AA Inline)

Optional: Adapter 3/8" Schlauchsteckanschluss auf 3/8" BSP-Gewinde zum Anschluss von Panzerschläuchen (z. B. Einsatz hinter Carbonit® Vario)

Hinweis: Wenn Aktivkohlefilter vor dem MF-2000 genutzt werden, sollten diese ohne den MF-2000 frei gespült werden - wie vom jeweiligen Hersteller angegeben. Carbonit® Aktivkohlefilter sollten z.B. bei der Erstbenutzung durch ca. 5 Minuten laufendes Wasser aktiviert werden. Dabei wird etwas Aktivkohle ausgespült, die gesundheitlich unbedenklich ist. Bleibt die Aktivkohle aber im MF-2000 hängen, wird dadurch die Nutzungszeit eingeschränkt.

mit Wandclip-halterung

MF-2000

Artikelnummer	88802507
Kurzbezeichnung	MF-2000
Gewicht	ca. 86 g ohne Adapter
Durchmesser	4 cm
Länge mit Adapter	19,8 cm
Porengröße	0,02 Micron
Material	Polypropylen
Anschlussgewinde:	1/2" IG Eingang 1/2" AG Ausgang
Durchflussmenge/min Leistung	ca. 4 l/m ca. 3.000 Liter
Verpackungseinheit	1 Stück

Zollnummer	84219900
EAN Nummer	4250188802507
Lieferumfang	Filter, Wandhalterung, Adapter
Haupteinsatzort	Küche, Dusche
Mindestbetriebsdruck	ca. 1 bar - ideal 3,5 bar
Nutzungseinschränkungen!	nur mit Kaltwasser nutzen - nicht an drucklosen Boiler

LINEGUARD

Der Profi-Hauswasserfilter

Das Filtersystem LineGuard ist eine Profi-Lösung für die Filterung von großen Wassermengen. Das Gerät wird eingesetzt u. a. für die Filterung des Wassers für das ganze Haus, in der Gastronomie, für Gemeinschaftsduschräume (Fitnesscenter), Gesundheitsbereiche. Die Systeme werden u. a. in den modernsten Wasserfilterfabriken der Welt eingesetzt. Auch ideal als Ergänzung zum Brunnenfiltersystem. Zwei Hochleistungsmembrane, die sich in programmierbaren Zeitintervallen gegenseitig frei spülen, sorgen für eine lange Lebensdauer der Filtermedien. Bakterien und Viren werden aus dem Wasser gefiltert. Die Kapazität beträgt 3,6 m³ pro Stunde. Es können auch mehrere Systeme (bis zu 5 Stück) zusammengeschaltet werden um die Kapazität zu erhöhen. Die Lebensdauer der Membranen liegt bei ca. 5.000qm Wasserfilterleistung. LineGuard ist die perfekte Lösung um den neuen gesetzlichen Bestimmungen gerecht zu werden und das Hauswasser vor z. B. Legionellen-Bakterien etc. zu schützen. Das System besteht aus zwei Ultrafiltrierungsmodulen mit Milliarden von mikroskopisch kleinen Poren. Diese Poren sind klein genug um alle Mikroorganismen zurück zu halten, aber groß genug, um noch die den Wassergeschmack bestimmenden Mineralien durch zu lassen.

Anwendungsgebiete

- Wasserfilterung für das ganze Haus um die Qualität des Wasser zum Trinken und Kochen zu verbessern
- Hausbrunnenwasserfilterung
- Wasserfilterung in sensitiven Gesundheitsbereichen mit infektionsgefährdeten Nutzern
- Wasserfilterung in Hotels und Restaurants um sicheres und sauberes Wasser zum Trinken und Kochen zu garantieren
- Prävention von Legionellen-Bakterien im Hauswasser, oder bei Duschen in öffentlichen Gebäuden
- Viren- und Bakterien-Zurückhaltung nach dem Standard NSF P231

LINEGUARD

Artikelnummer	88800558
Kurzbezeichnung	LG-1
Gewicht	40kg
Maße BxHxT	115 x 31,6 x 20,9 cm
Anfangsdurchfluss	60 Liter/min bei 2 bar, ausreichend für den Anschluss von 4 Wasserhähnen
Gesamtkapazität	> 5.000 m³
Reinigungszyklen	Rückspülung und Vorwärtsspülung
Membranbereich	4,5 m²
Biologische Rückhaltung	Viren >99,99 % (log 4) Bakterien >99,99999 % (log 7)
Materialsicherheit	Extrahierungstests gemäß NSF/KTW

Anschlüsse	Zulaufwasser: 22 mm, 3/4 Zoll Permeat: 22 mm, 3/4 Zoll Abflussanschluss: 22 mm, 3/4 Zoll
Umgebungstemperatur	mind. +1°C, max. +50 °C
Zulaufwasser	mind. +1°C, max. +40 °C
Max. Eintrittsdruck	4 bar
Verpackungseinheit	1 Stück
Zollnummer	84219900
EAN Nummer	4250188800558
Ersatzmembran	
Artikelnummer	90000448
EAN Nummer	4250188804754
Nutzungseinschränkungen!	nur mit Kaltwasser nutzen

MESSEN

Prime Inventions stellt weltweit auf Messen aus. Hier sind einige Beispiele:

Malaysia - Kuala Lumpur

Singapur

Biofach Baltimore - USA

Water EX - Peking

European Gateway Tokio - Japan

Aquatec Messe Shanghai - China

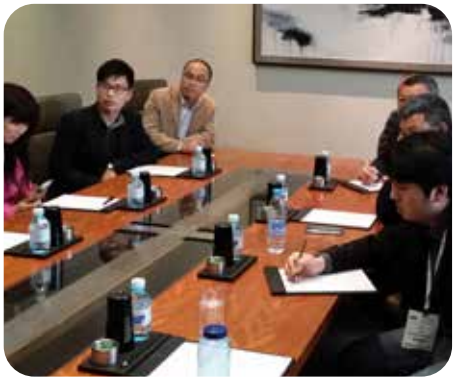

Schulung Händler - China

Sana Messe Bologna - Italien

Vivaness/Biofach - Deutschland

Biocultura Messe Madrid - Spanien

Biofach India - Indien

Prime Inventions GmbH
Gerkens Hof 11
33758 Schloss Holte-Stukenbrock

Tel.: +49 (0) 5207 - 510 96 - 0
Fax: +49 (0) 5207 - 510 96 - 99

E-Mail: info@prime-inventions.de
Internet: www.prime-inventions.de

Ihr Fachhändler: